Use & Care / Installation Manual
Manual de Uso y Cuidado / Instalación
English / Español

Models/Modelos 233.5126*

# Kenmore®

# Range Hood
# Campana de cocina

* = color number, número de color

P/N 99045652-104A

Sears Brands Management Corporation,
Hoffman Estates, IL 60179 USA

www.kenmore.com

# READ AND SAVE THESE INSTRUCTIONS

## TABLE OF CONTENTS


SECTION ..... PAGE
Warranty ..... 2
Safety Instructions ..... 3
Operation ..... 4
Cleaning ..... 4
Parts Included With Hood ..... 5
Parts Not Included With Hood ..... 5
Tools Needed ..... 5
Equivalent Duct Length Chart ..... 6
Install Ductwork ..... 7
Prepare The Hood ..... 7-9
Prepare The Hood Location ..... 10-13
- EZ1 One-Person Installation ..... 10-11
- Install The Hood (EZ-1 Brackets) ..... 12
- Standard Installation (without EZ1 Brackets) ..... 13
- Install The Hood (Standard Installation) ..... 13

Connect The Wiring ..... 14
Install The Light Bulbs ..... 15
Install The Filters ..... 15
Service Parts ..... 16


## KENMORE LIMITED WARRANTY

WITH PROOF OF SALE, the following warranty coverage applies when this appliance is correctly installed, operated and maintained according to all supplied instructions.

FOR ONE YEAR from the date of sale this appliance is warranted against defects in material or workmanship. A defective appliance will receive free repair or replacement at option of seller. This ONE YEAR coverage does not apply to the finish of any painted or bright metal part.

FOR THIRTY DAYS from the date of sale, any painted or bright metal part of this product will be replaced free of charge if its finish is defective in material or workmanship.

For warranty coverage details to obtain free repair or replacement, visit the web page: www.kenmore.com/warranty

All warranty coverage is void if this product is ever used for other than private household purposes.

This warranty covers ONLY defects in material and workmanship, and will NOT pay for:

1. Expendable items that can wear out from normal use, including but not limited to filters, belts, bags or screw-in base light bulbs.
2. A service technician to clean or maintain this appliance, or to instruct the user in correct appliance installation, operation and maintenance.
3. Service calls to correct appliance installation not performed by Sears authorized service agents, or to repair problems with house fuses, circuit breakers, house wiring, and plumbing or gas supply systems resulting from such installation.
4. Damage to or failure of this appliance resulting from installation not performed by Sears authorized service agents, including installation that was not in accord with electrical, gas or plumbing codes.

## KENMORE LIMITED WARRANTY

5. Damage to or failure of this appliance, including discoloration or surface rust, if it is not correctly operated and maintained according to all supplied instructions.
6. Damage to or failure of this appliance, including discoloration or surface rust, resulting from accident, alteration, abuse, misuse or use for other than its intended purpose.
7. Damage to or failure of this appliance, including discoloration or surface rust, caused by the use of detergents, cleaners, chemicals or utensils other than those recommended in all instructions supplied with the product.
8. Damage to or failure of parts or systems resulting from unauthorized modifications made to this appliance.
9. Service to an appliance if the model and serial plate is missing, altered, or cannot easily be determined to have the appropriate certification logo.

**Disclaimer of implied warranties; limitation of remedies**

Customer's sole and exclusive remedy under this limited warranty shall be product repair or replacement as provided herein. Implied warranties, including warranties of merchantability or fitness for a particular purpose, are limited to one year for the range hood and thirty days for painted or bright metal parts, or the shortest period allowed by law. Seller shall not be liable for incidental or consequential damages. Some states and provinces do not allow the exclusion or limitation of incidental or consequential damages, or limitation on the duration of implied warranties of merchantability or fitness, so these exclusions or limitations may not apply to you.

This warranty applies only while this appliance is used in the United States.

This warranty gives you specific legal rights, and you may also have other rights which vary from state to state.

**Sears Brands Management Corporation,**
**Hoffman Estates, IL 60179**

## ⚠ INTENDED FOR DOMESTIC COOKING ONLY. ⚠

**WARNING**

**TO REDUCE THE RISK OF FIRE, ELECTRIC SHOCK, OR INJURY TO PERSONS, OBSERVE THE FOLLOWING:**

1. Use this unit only in the manner intended by the manufacturer. If you have questions, contact the manufacturer at the address listed in the warranty.
2. Before servicing or cleaning unit, switch power off at service panel and lock the service disconnecting means to prevent power from being switched on accidentally. When the service disconnecting means cannot be locked, securely fasten a prominent warning device, such as a tag, to the service panel.
3. Installation work and electrical wiring must be done by a qualified person(s) in accordance with all applicable codes and standards, including fire-rated codes and standards.
4. Sufficient air is needed for proper combustion and exhausting of gases through the flue (chimney) of fuel burning equipment to prevent backdrafting. Follow the heating equipment manufacturer's guideline and safety standards such as those published by the National Fire Protection Association (NFPA), and the American Society for Heating, Refrigeration and Air Conditioning Engineers (ASHRAE), and the local code authorities.
5. When cutting or drilling into wall or ceiling, do not damage electrical wiring and other hidden utilities.
6. To reduce the risk of fire or electric shock, do not use this range hood with an additional speed control device.
7. Ducted fans must always be vented to the outdoors.
8. To reduce the risk of fire, use only metal ductwork.
9. This unit must be grounded.

**TO REDUCE THE RISK OF A RANGE TOP GREASE FIRE:**

1. Never leave surface units unattended at high settings. Boilovers cause smoking and greasy spillovers that may ignite. Heat oils slowly on low or medium settings.
2. Always turn hood ON when cooking at high heat or when cooking flaming foods.
3. Clean ventilating fans frequently. Grease should not be allowed to accumulate on fan or filter.
4. Use proper pan size. Always use cookware appropriate for the size of the surface element.

**WARNING**

**TO REDUCE THE RISK OF INJURY TO PERSONS IN THE EVENT OF A RANGE TOP GREASE FIRE, OBSERVE THE FOLLOWING:***

1. SMOTHER FLAMES with a close-fitting lid, cookie sheet, or metal tray, then turn off the burner. BE CAREFUL TO PREVENT BURNS. If the flames do not go out immediately, EVACUATE AND CALL THE FIRE DEPARTMENT.
2. NEVER PICK UP A FLAMING PAN - You may be burned.
3. DO NOT USE WATER, including wet dishcloths or towels - a violent steam explosion will result.
4. Use an extinguisher ONLY if:
   A. You know you have a Class ABC extinguisher and you already know how to operate it.
   B. The fire is small and contained in the area where it started.
   C. The fire department is being called.
   D. You can fight the fire with your back to an exit.

* Based on "Kitchen Fire safety Tips" published by NFPA.

**CAUTION**

1. For general ventilating use only. Do not use to exhaust hazardous or explosive materials and vapors.
2. To avoid motor bearing damage and noisy and/or unbalanced impellers, keep drywall spray, construction dust, etc. off power unit.
3. For best capture of cooking impurities, your range hood should be mounted so that the top of the hood is 18-24" above the cooking surface.
4. Use only with range hood cord-connection kits that have been investigated and found acceptable for use with this model range hood.
5. Please read specification label on product for further information and requirements.

**NOTE**

**If hood is to be installed Non-Ducted:**
**Purchase non-ducted filters and attach them to the aluminum mesh filters.**

**"Non-ducted Filters" available by calling 1-844-553-6667**

## OPERATION

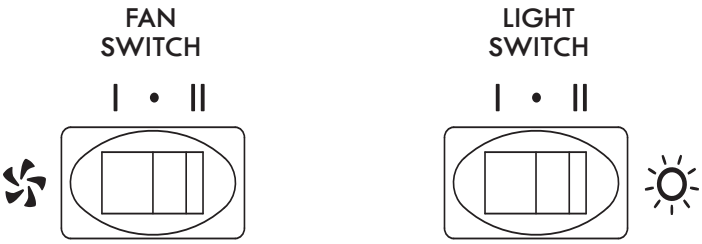


**Fan**

This rocker switch (on the left) controls the fan. See below:

- **I** Turns fan on to LOW speed.
- **•** Turns fan OFF.
- **II** Turns fan on to HIGH speed.

**Light**

This rocker switch (on the right) controls the light. See below:

- **I** Turns light on to LOW intensity.
- **•** Turns light OFF.
- **II** Turns light on to HIGH intensity.

## CLEANING

**WARNING: To reduce the risk of electric shock, disconnect from power supply before cleaning.**

**Aluminum mesh filters**

Clean frequently using hot water and a mild detergent or in your dishwasher. The aluminum mesh filter should be washed approximately every month depending on the amount of usage. Wash more often if your cooking style generates greater grease - like frying foods or wok cooking.

**Non-ducted recirculation filters**
*(available separately - see page 5)*

The non-ducted recirculation filters should be changed every 3 to 6 months. Replace more often if your cooking style generates extra grease, such as frying and wok cooking. Refer to installation instructions included with non-ducted recirculation filters.

**Painted hood surfaces**

Clean with warm water and mild detergent only. If discoloration occurs, use a finish polish such as automotive polish. (DO NOT use rough abrasive cleaner or porcelain cleaner.)

**Stainless steel hood surfaces**

**Do:**

- Regularly wash with clean cloth or rag soaked with warm water and mild soap or liquid dish detergent.
- Always clean in the direction of original polish lines.
- Always rinse well with clear water (2 or 3 times) after cleaning. Wipe dry completely.
- You may also use a specialized household stainless steel cleaner.

**Don't:**

- Use any steel or stainless steel wool or any other scrapers to remove stubborn dirt.
- Use any harsh or abrasive cleansers.
- Allow dirt to accumulate.
- Let plaster dust or any other construction residues reach the hood. During construction/renovation, cover the range hood to make sure no dust sticks to the stainless steel surface.

**Avoid when choosing a detergent:**

- Any cleaners that contain bleach will attack stainless steel.
- Any products containing: **chloride, fluoride, iodide, bromide** will deteriorate surfaces rapidly.
- Any combustible products used for cleaning such as **acetone, alcohol, ether, benzol,** etc., are highly explosive and should never be used close to a range.

**Fan assembly**

The fan blade should be cleaned frequently. Use a clean cloth soaked with warm detergent solution.

The motor is permanently lubricated and never needs oiling. If the motor bearings make excessive or unusual noise, replace the motor with the exact service motor. The fan blade should also be replaced.

## PARTS INCLUDED WITH HOOD

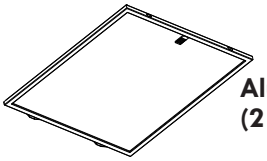

**Aluminum Grease Filters**
**(2 per hood)**

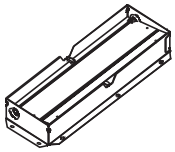

**3¼" x 10"**
**Damper / Duct Connector**

**7" Round Duct Connector**

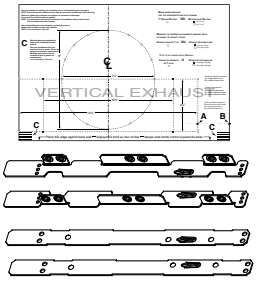


**EZ-1 One person Installation Kit**
(including template for
ducting, printed both sides,
and installation brackets)

**Parts Bag**
(4 no. 8-18 x 1/2" metal screws,
6 no. 8 x 5/8" round head wood screws,
6 no. 8 x 1/2" countersunk wood screws,
1 bulb suction cup tool)

## PARTS NOT INCLUDED WITH HOOD

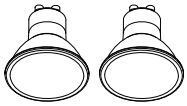

**Shielded Halogen Bulbs**
(120 V, 50 W max., MR16 or
PAR16 with GU10 base)
(2 per hood)
Part No. SV05921

**OPTIONAL PARTS (purchase separately)**

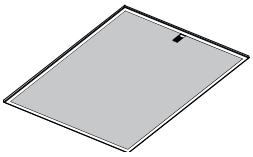

**Non-Ducted Recirculation Filters**
(Non-ducted hoods only)
(2 per hood)
Part No. S97020466

**7-inch Round Damper**
(For use with 7-inch Round Duct)
Part No. 59183

**"Parts Not Included With Hood" available by calling 1-844-553-6667**

## TOOLS NEEDED FOR HOOD INSTALLATION

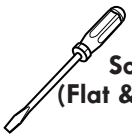

**Screwdriver**
**(Flat & Phillips no. 2)**

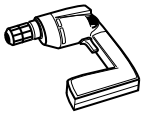

**Drill**
**(with 1/8" and**
**7/64" drill bits,**
**and 1½" hole saw)**

**Long Nose**
**Pliers**

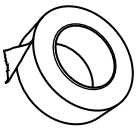

**Metal Foil**
**Duct Tape**

**Pencil**

**Tape**
**Measure**

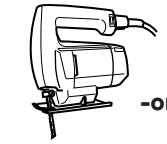

**Sabre Saw**

**-or-**

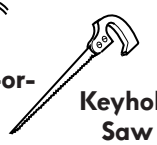

**Keyhole**
**Saw**

**Sheet Metal**
**Shears**

**Wire**
**Stripper**

## EQUIVALENT DUCT LENGTH CHART

Kenmore range hoods are designed to perform efficiently when attached to long runs of duct. As a point of reference, this hood will function at approximately 80% of its rated air flow when 35 equivalent feet of 7" round ductwork is attached. Use this chart to calculate the equivalent duct length of your system.

**Straight Duct**
**3¼-in. x 10-in. x 2-ft. long**
Equivalent length
**2 ft.**

**Straight Duct**
**7-in. round x 2-ft. long**
Equivalent length
**2 ft.**

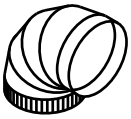

**7-in. Round Elbow**
Equivalent length
**8 ft.**

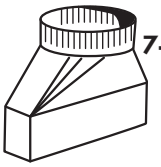

**3¼-in. x 10-in. to**
**7-in. Round Transition**
Equivalent length
**5.5 ft.**

**3¼-in. x 10-in.**
**Right-angle Elbow**
Equivalent length
**8.5 ft.**

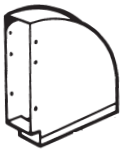

**3¼-in. x 10-in.**
**Right-angle Flat Elbow**
Equivalent length
**24 ft.**

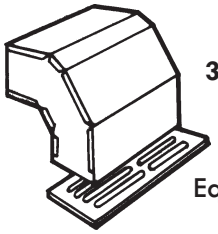

**3¼-in. x 10-in.**
**Right-angle**
**Short**
**Eave Elbow**
Equivalent length
**15 ft.**

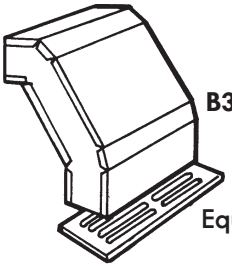

**B3¼-in. x 10-in.**
**Right-angle**
**Long**
**Eave Elbow**
Equivalent length
**15 ft.**

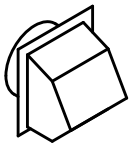

**7-in. Round**
**Wall Cap**
Equivalent length
**34 ft.**
(6-ft. w/o damper)

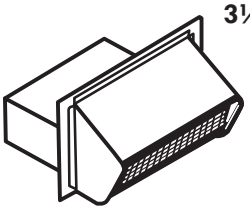

**3¼-in. x 10-in.**
**Wall Cap**
Equivalent
length
**45 ft.**
(7-ft. w/o
damper)

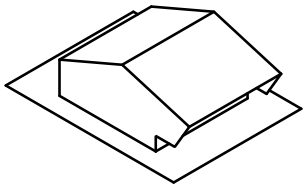

**Roof Cap**
**(accepts 7-in. round**
**or 3¼-in. x 10-in. duct)**
Equivalent length
**30 ft.** (7-ft. w/o damper)

**"Ducting Accessories" available by calling**
**1-844-553-6667**

## INSTALL DUCTWORK (DUCTED INSTALLATION ONLY)

1. Determine whether hood will discharge vertically (3¼" x 10" or 7" Round) or horizontally (3¼" x 10" only).
2. Run ductwork between the hood location and a roof cap or wall cap.
3. Choose a straight, short duct run to allow the hood to perform most efficiently. Long duct runs, elbows and transitions will reduce the performance of the hood. Use as few of them as possible. When possible, use at least 2 foot straight runs before any turns. Larger ductwork may be required for best performance with longer duct runs.
4. Install wall cap or roof cap (sold separately). Connect metal ductwork to cap and work back towards the hood location. Use 2" metal foil duct tape to seal the joints between ductwork sections.

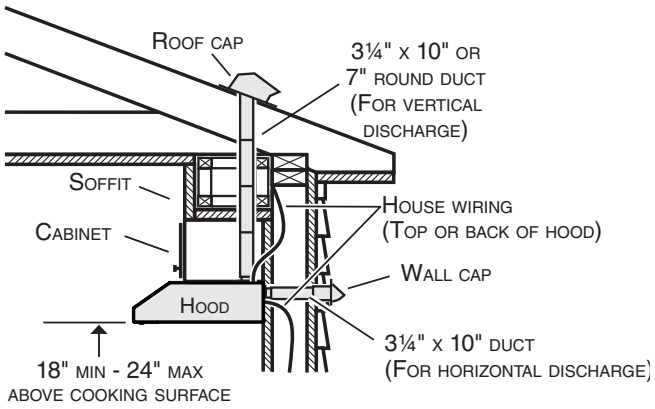


NOTE: Distances over 24" are at the installer and user discretion.

## PREPARE THE HOOD

1. If present, remove all protective polyfilm from the hood and/or parts. Using the tab, remove the **Aluminum Mesh Filters** from the hood by pulling down the tab and tilting filters out.

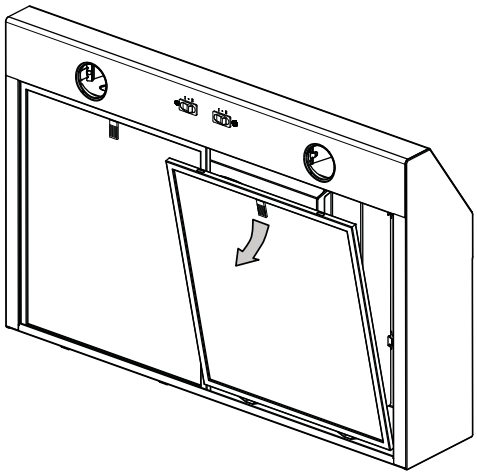

2. Remove the **EZ1 brackets** from inside the hood by cutting off the tie wrap. Remove both screws holding **damper assembly** to hood. Remove **parts bag** (captured behind the damper assembly). Remove damper assembly from inside the hood and keep the screws for further use.

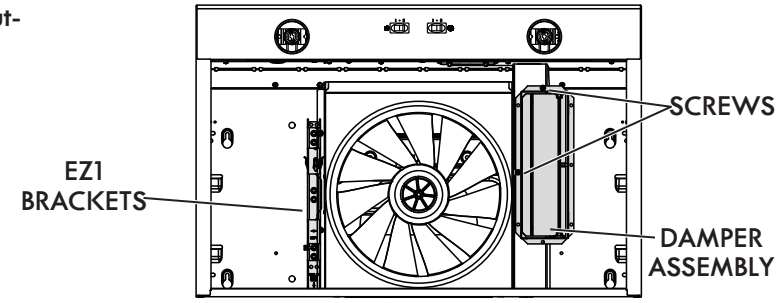


3. Remove the **wiring cover** (shaded part on illustration beside) by sliding it out from the hood and set it aside.

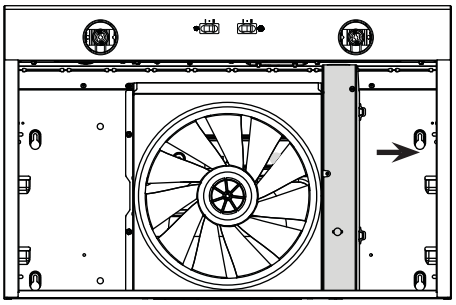

4. Remove **7" Round Duct Plate** from top/back of hood (see illustration beside).

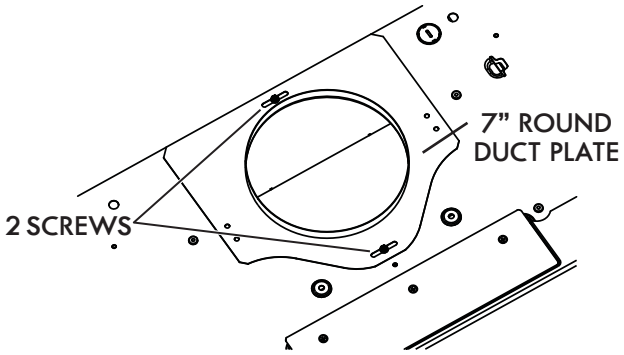


5. Remove Electrical Power Cable Knockout from top (vertical exhaust) or back (horizontal exhaust) of hood. Install an appropriate strain relief, 1/2" diameter (not included).

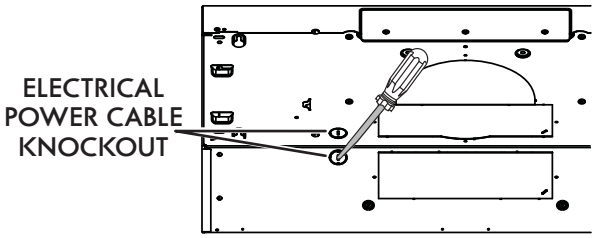


## NON-DUCTED INSTALLATIONS ONLY

6. Remove 3 screws retaining the recirculation cover plate (shaded part in illustration beside) to the hood. Discard this plate with its screws.

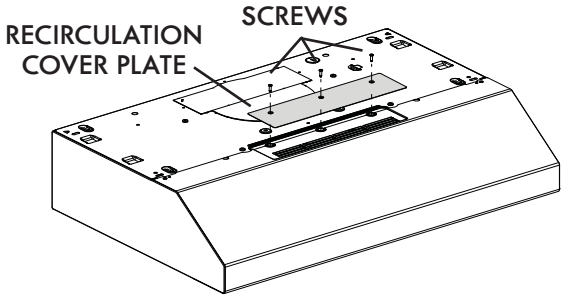

## DUCTED INSTALLATIONS ONLY

7. Remove 3¼" x 10" vertical, 3¼" x 10" horizontal, or 7-inch round knockout plate as appropriate for your ducting method (see **Figures 1 A** and **1 B**).

**Figure 1 A**

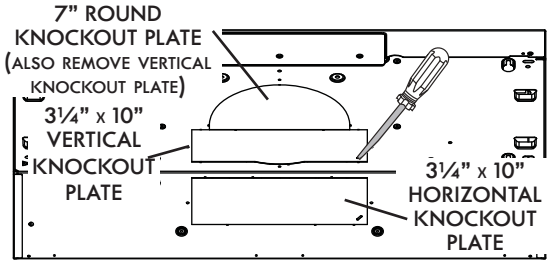


**Figure 1 B**

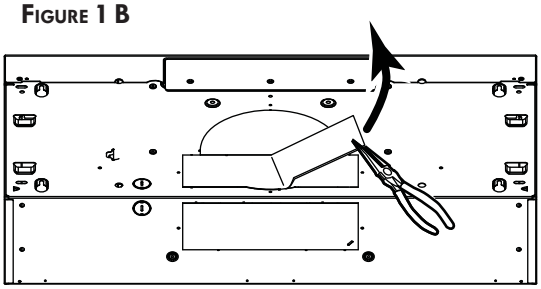

8. Attach 3¼" x 10" Damper Assembly on top OR back of hood (if using 3¼" x 10" duct; shaded part in **Figure 2 A**) or 7" Round Duct Plate (if using 7-inch round duct, **Figure 3**) over the knockout opening. When installed, the 3¼" x 10" damper assembly must open as shown in **Figure 2 B**.

**Figure 2 A**

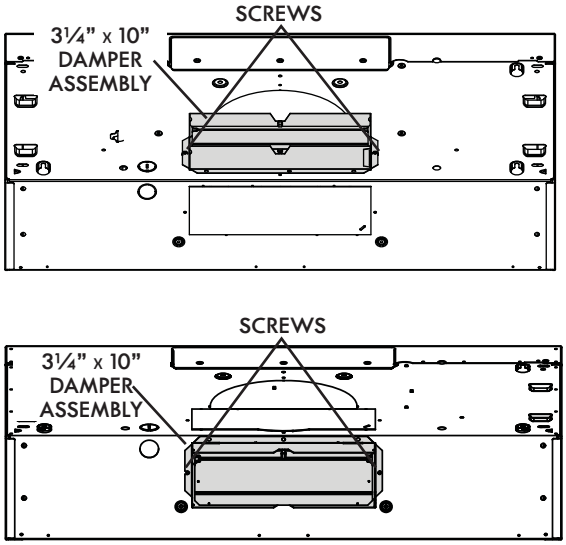


**Figure 2 B**

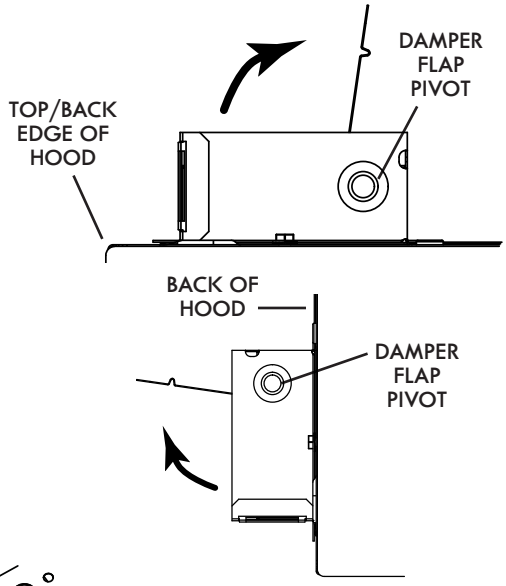


**Figure 3**

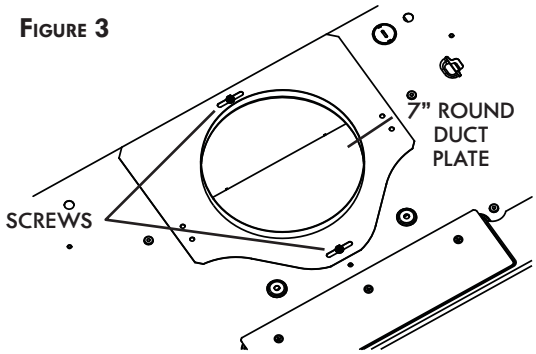


NOTE: To accommodate off-center ductwork, the 7" round duct plate can be installed up to 1/2" on either side of the hood center.

**TIP:** Insert a small length of duct over the 3¼" x 10" damper assembly (for rectangular ducting) or 7" round (for round ducting) and seal the joint using aluminum foil duct tape to ease connection with the house ductwork.

# PREPARE THE HOOD LOCATION

**NOTE:** Before starting installation, read all the steps of these instructions.

Use the illustration beside to identify your kitchen cabinet type.

This manual covers 2 kinds of installation: the standard (without EZ1 brackets) and the EZ1 one-person installation system (using included template and brackets). For the standard installation, go to page 13.

**FRAMED CABINET**

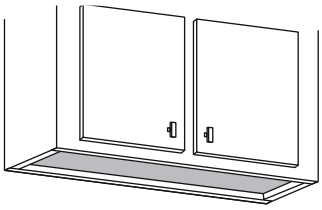

**FRAMELESS CABINET**

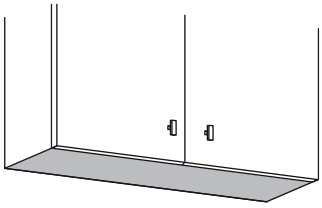

## EZ1 One-person installation system

EZ1 installation is designed for use with kitchen cabinets that have the same width designation as the range hood width. If the cabinet is greater than 1/2" wider than the range hood width, please use the standard installation method.

1. Use the proper template for vertical OR horizontal disharge (included) for placement of ductwork and electrical cutout in cabinet or wall. For a non-ducted installation, DO NOT cut a duct access hole, only cut the hole for electrical wiring. **If replacing a hood and plan to use the existing duct and electrical, steps 2 to 5 may not be necessary. If so, skip to step 6.**

2. Measure and mark the hood center line on cabinet bottom.

3. Align the center line on template with the hood center line marked on the bottom of the cabinet, placing the edge (where indicated) of the template against back wall. When using with framed cabinet for vertical exhaust installation, fold over rear edge of template equal to the depth of the cabinet frame at the wall (use graduations on template, **C** locations on template). Tape the template in place.

   NOTE: When facing the installation, **A** and **B** (on template) must be at right.

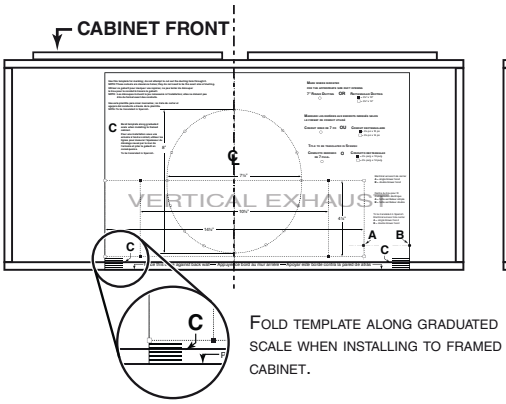


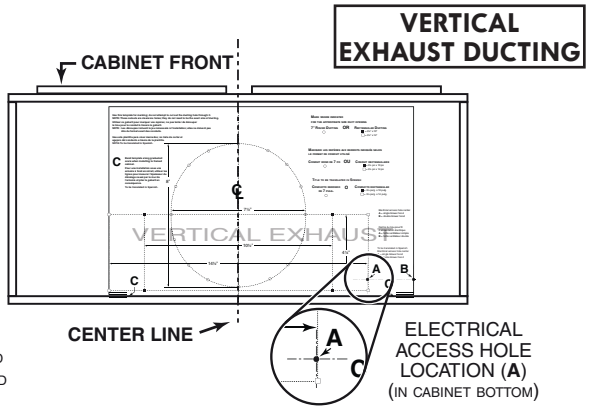


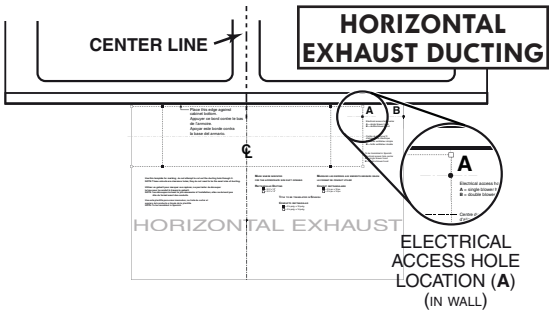


4. Drill a 1/8" dia. pilot hole for house wiring, at **A** location on template.

5. Use a sharp pencil or 1/8" drill bit to mark the locations for the appropriate duct access holes (16 locations for 7" round duct, or 4 corner locations for rectangular duct). Remove the template.

6. Draw the border for the exhaust ducting by linking its marks (16 for round duct and 4 for rectangular duct), then cut the opening in the cabinet bottom (vertical exhaust) or in the wall (horizontal exhaust). Drill the house wiring hole by using a 1½" hole saw centered with the pilot hole previously made in 4.

7. Install the proper installation brackets according to the type of cabinet (framed or frameless). See below.

**FRAMED CABINET**

Refer to the marking on the brackets to determine the correct installation side and orientation.

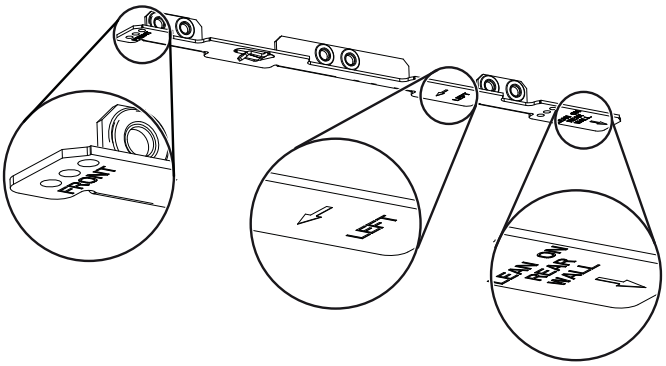


❶ Mate the corresponding bracket to the cabinet side frame, while placing rear end of bracket against the wall. Use a pencil to mark 3 holes (there are 6 holes but only 3 are necessary).

❷ Remove the bracket. Using a 7/64" drill bit, drill 3 holes where marked.

❸ Assemble the bracket to the side frame using a Phillips screwdriver and 3 provided no. 8 x 5/8" wood screws. Repeat for the other side frame.

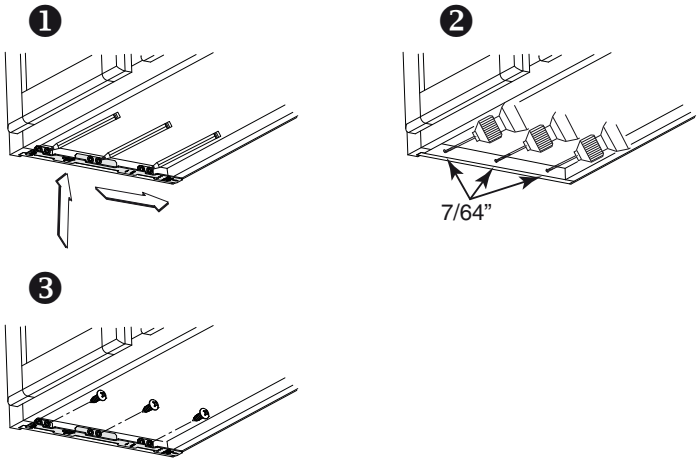


**FRAMELESS CABINET**

Refer to the marking on the brackets to determine the correct installation side and orientation.

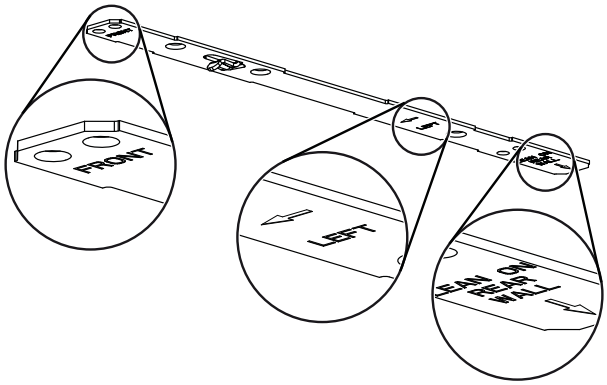


❶ Align the corresponding bracket to the cabinet side, while placing rear end of bracket against the wall. Draw a line on the outer edge of the bracket (as shown).

❷ Slide the bracket towards the center of cabinet and align the outside edge of the bracket with the marked line, keeping the rear end edge leaning on the wall.

❸ Use a pencil to mark 3 holes.

❹ Remove the bracket. Using a 7/64" drill bit, drill 3 holes where marked.

❺ Assemble the bracket to the cabinet bottom using a Phillips screwdriver and 3 provided countersunk wood screws. Repeat for the other cabinet side.

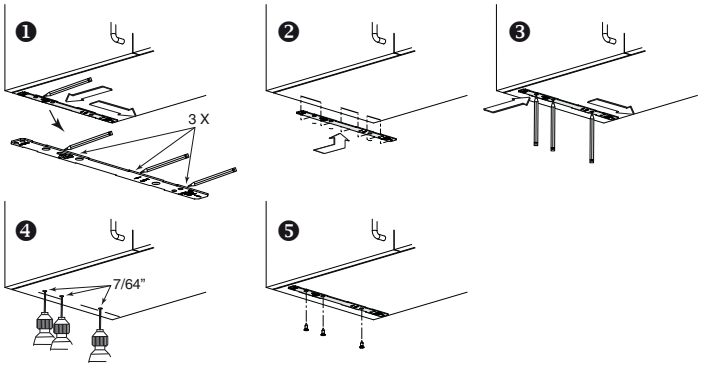

## Install the hood (EZ1 brackets)

**NOTE:** The following procedure applies to both framed or frameless cabinet installations.

1. Run house power cable between service panel and hood location.

2. There are 2 pairs of recessed holes on each side of the top of the hood (on rear: **A** and **B**, on front **C** and **D** on illustration beside); these holes allow the range hood to hang on the brackets (previously installed).

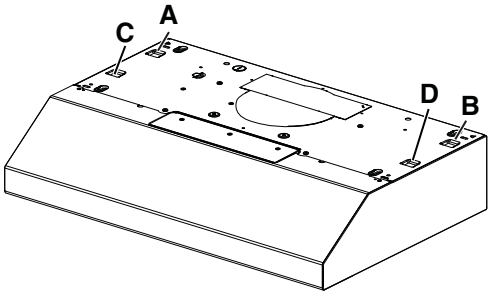


**HORIZONTAL EXHAUST INSTALLATION ONLY**

3. Temporarily hang the hood on the brackets using its 2 recessed REAR HOLES (**A** and **B**). **While holding the hood,** run the house power cable into the hood through the strain relief previously installed in step **5** on page 8.

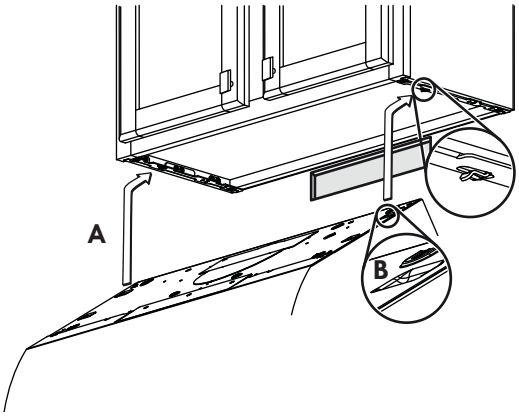


4. Unhook the rear holes from the brackets and hang the hood using its 2 recessed FRONT HOLES (**C** and **D**). **While holding the hood,** attach the power cable to the hood using the strain relief.

**VERTICAL EXHAUST INSTALLATION ONLY**

5. Hang the hood on the brackets using the 2 recessed FRONT HOLES (**C** and **D**). **While holding the hood,** run the house power cable into the hood through the strain relief previously installed in step **5** on page 8. Attach power cable to the hood.

## DUCTED INSTALLATIONS ONLY

6. Connect the ductwork to the hood and use metal foil duct tape to make joints secure and air-tight. Make sure the damper assembly (or round duct plate) enters the ductwork and that the damper opens and closes freely.

7. **For framed cabinet,** secure the hood to the EZ1 brackets using 4 no. 8-18 x 1/2" metal screws (screws included in parts bag). Insert 2 screws per side, in the slots (as shown in inset on illustration beside).

8. **For frameless cabinet,** secure the hood to the cabinet using 4 no. 8 x 5/8" round head wood screws (screws included in parts bag). Insert 2 screws per side, in the slots (as shown in inset on illustration beside).

**FRAMED CABINET**

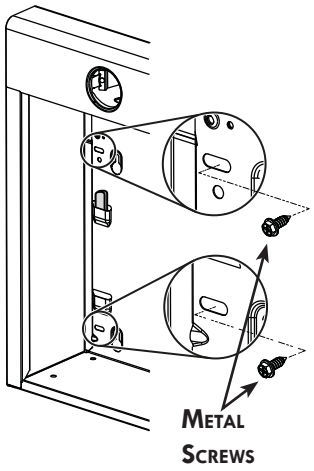


**FRAMELESS CABINET**

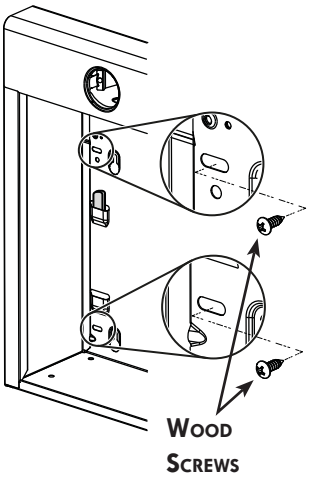

## Standard Installation (without EZ1 brackets)

1. Use these diagrams for proper placement of ductwork and electrical cutout in cabinet or wall.

   For a non-ducted installation, DO NOT cut a duct access hole, only cut the hole for electrical wiring

**3¼" x 10" VERTICAL DUCTING**

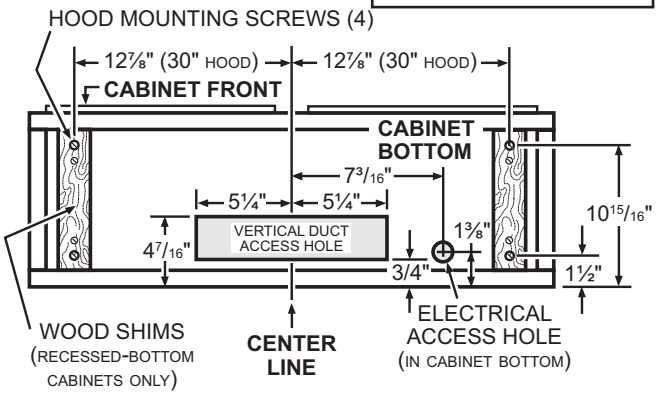


**7" ROUND VERTICAL DUCTING**

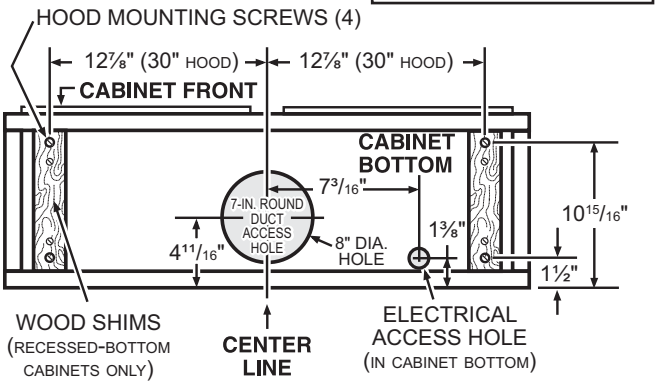


**3¼" x 10" HORIZONTAL DUCTING**

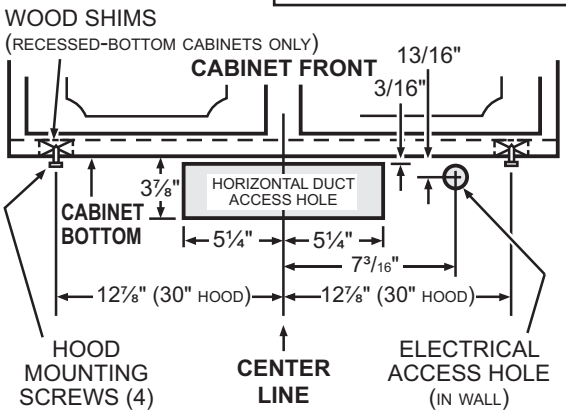


2. Install part-way four (4) ROUND HEAD no. 8 x 5/8" mounting screws into shims/cabinet, according to the proper diagram above. (Mounting screws are included in parts bag, but wood shims and shim mounting screws are not included).

## Install the Hood (Standard Installation)

**NOTE: Two installers are recommended because of the weight of this hood.**

1. Run house power cable between service panel and hood location. Run the house power cable into the hood through the strain relief previously installed in step **5** on page 8.

2. Hang hood from (4) mounting screws previously installed. Slide hood back towards wall until mounting screw heads are engaged in narrow end of keyhole slots in top of hood. Tighten screws securely. Attach power cable to the hood using the strain relief.

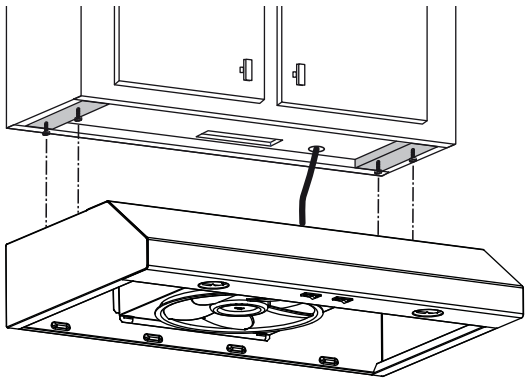

## DUCTED INSTALLATIONS ONLY

3. Connect the ductwork to the hood and use metal foil duct tape to make joints secure and air-tight. Make sure the damper assembly (or round duct plate) enters the ductwork and that the damper opens and closes freely.

## CONNECT THE WIRING

**WARNING: Risk of electric shock. Electrical wiring must be done by qualified personnel in accordance with all applicable codes and standards. Before connecting wires, switch power off at service panel and lock service disconnecting means to prevent power from being switched on accidentally.**

1. Connect House Power Cable to range hood wiring: BLACK to BLACK, WHITE to WHITE and GREEN or bare wire under **GREEN ground screw**.

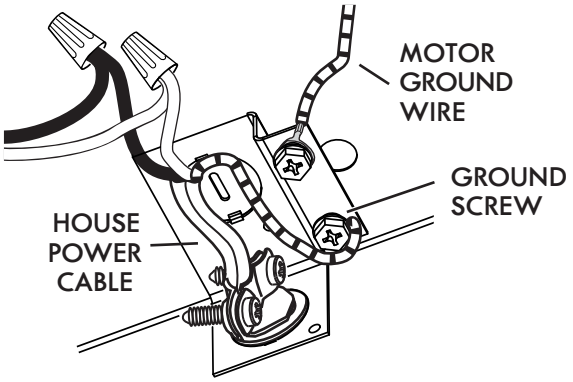


2. Reinstall wiring cover and attach it to the hood using its retaining screw.

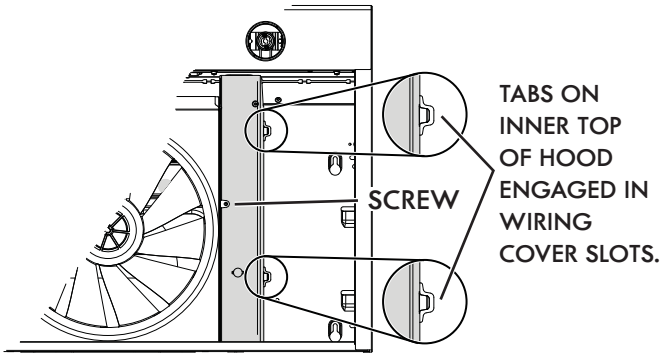


**CAUTION: Ensure both tabs on inner top of hood are engaged in their corresponding slots in wiring cover. Also, take care not to pinch wires while reinstalling wiring cover.**

## INSTALL THE LIGHT BULBS

This range hood requires two shielded Halogen Bulbs (120 V, 50 W max., MR16 or PAR16 with GU10 base).

**WARNING: Do not touch lamps during or soon after operation. Burns may occur. In order to prevent the risk of personal injury, only install shielded halogen lamps. Also, never install a cool beam, a dichroic lamp, a lamp not suitable for use in recessed luminaires or identified for use in enclosed fixtures.**

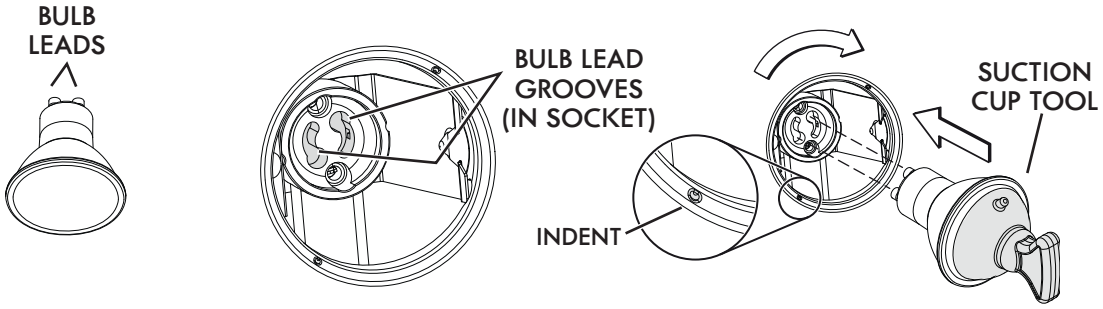


1. Align the bulb leads with the small indentations located on the border of the lamp location on hood (see inset above), then install the bulbs by placing the bulb leads into their grooves in the socket.
2. Gently push upwards and turn clockwise until secured.

NOTE: The <u>Suction Cup Tool</u> (included with hood) can be used to install and remove light bulbs. Press suction cup tool on bulb and rotate counterclockwise to remove bulb or clockwise to install bulb.

**CAUTION: Most GU10 LED replacement bulbs commonly found in the market are not designed for use in a cooking environment and might not perform as advertised. Their usage with this product is not recommended.**

## INSTALL THE FILTERS

**Ducted Installation Only:**

Re-install grease filters removed in step **1** on page 7, under "Prepare the Hood".

**Non-ducted Installation Only:**

Purchase two non-ducted filters (see part number in Service parts list). Attach the non-ducted filters following instructions packed with the non-ducted filters.

**"Non-ducted Filters" available by calling 1-844-553-6667**

# SERVICE PARTS

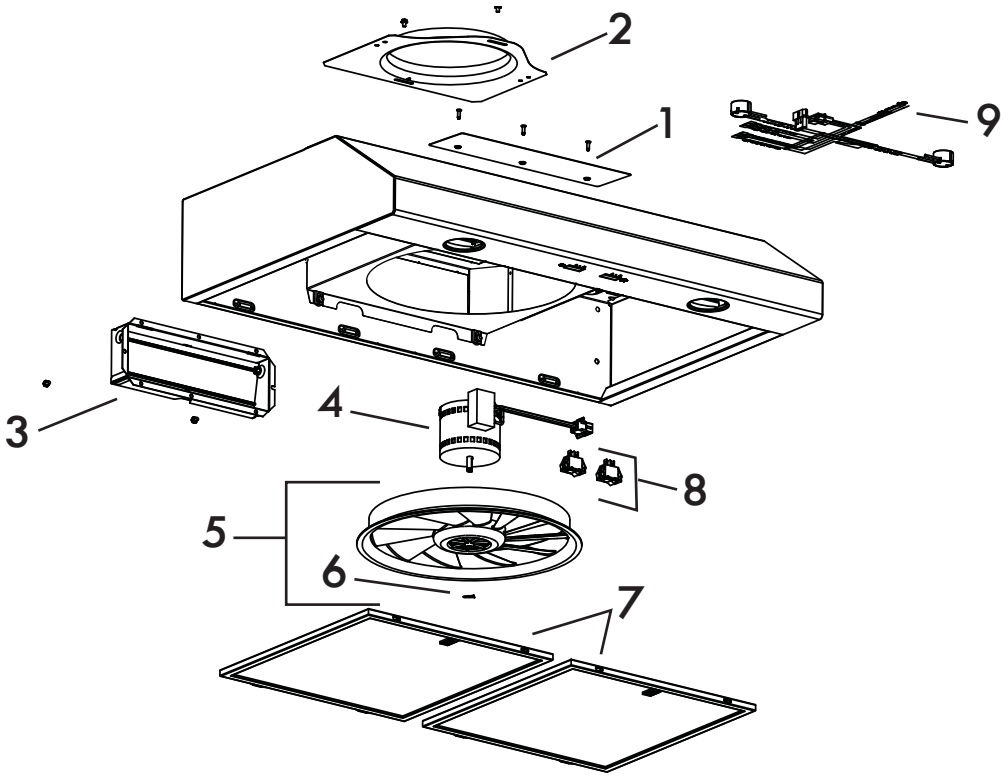


| KEY NO. | PART NO. | DESCRIPTION | QUANTITY | | | |
|---|---|---|---|---|---|---|
| | | | 51262 | 51263 | 51264 | 51269 |
| 1 | S97020030 | Recirculation cover plate, White (including screws) | 1 | | | |
| | S97020031 | Recirculation cover plate, Stainless steel (incl. screws) | | 1 | | |
| | S97020471 | Recirculation cover plate, Biscuit (including screws) | | | 1 | |
| | S97020029 | Recirculation cover plate, Black (including screws) | | | | 1 |
| 2 | SR680508 | 7" Round duct plate (including screws) | 1 | 1 | 1 | 1 |
| 3 | S97020534 | 3¼" x 10" Damper assembly (including screws) | 1 | 1 | 1 | 1 |
| 4 | S97020408 | Blower motor (including 4 screws and 1 capacitor) | 1 | 1 | 1 | 1 |
| 5 | S97020407 | Fanpeller (including item 6) | 1 | 1 | 1 | 1 |
| 6 | SR99420635 | Clip for fanpeller | 1 | 1 | 1 | 1 |
| 7 | S99010430-002 | Grease Filter - Open Mesh - Type C1 (set of 2) | 1 | 1 | 1 | 1 |
| 8 | S99030355 | Rocker switch, White (set of 2) | 1 | | | |
| | S99030367 | Rocker switch, Grey (set of 2) | | 1 | | |
| | S99030357 | Rocker switch, Biscuit (set of 2) | | | 1 | |
| | S99030356 | Rocker switch, Black (set of 2) | | | | 1 |
| 9 | S97020448 | Wire harness | 1 | 1 | 1 | 1 |
| * | S98011637 | Wiring cover | 1 | 1 | 1 | 1 |
| * | S97020292 | Parts bag including: 4 Metal screws no. 8-18 x 1/2", 6 Round head no. 8 x 5/8" wood screws, 6 no. 8 x 1/2" Countersunk screws, 1 Suction cup tool | 1 | 1 | 1 | 1 |
| * | S97020466 | Non-ducted Filter - Type Xc (set of 2) (non-ducted installation only) | 1 | 1 | 1 | 1 |
| * | S99527587 | Non-ducted filter clip kit (includes 4 clips) | 1 | 1 | 1 | 1 |
| * | SV05921 | Shielded halogen bulb 50 W, GU10 | 2 | 2 | 2 | 2 |
| * | S97020470 | Easy install kit (including hardware) | 1 | 1 | 1 | 1 |

Order replacement parts by PART NO. - not by KEY NO.
* Not illustrated

**Replacement Parts**

In order to ensure your unit remains in good working condition, you must use the manufacturer genuine replacement parts only. The manufacturer genuine replacement parts are specially designed for each unit and are manufactured to comply with all the applicable certification standards and maintain a high standard of safety. Any third party replacement part used may cause serious damage and drastically reduce the performance level of your unit, which will result in premature failing. To purchase the genuine replacement parts listed above, call 1-844-553-6667

# LEA Y CONSERVE ESTAS INSTRUCCIONES

## TABLA DE CONTENIDO


**SECCIÓN ..... PÁGINA**

Garantía ..... 17
Instrucciones de seguridad ..... 18
Operación ..... 19
Limpieza ..... 19
Piezas incluidas con la campana ..... 20
Piezas no incluidas con la campana ..... 20
Herramientas necesarias ..... 20
Cuadro de largo equivalentes de conducto ..... 21
Instale los conductos ..... 22
Prepare la campana ..... 22-24
Prepare la ubicación para la campana ..... 25-28
- Instalación EZ1 por una persona ..... 25-26
- Instale la campana (Soportes EZ1) ..... 27
- Instalación normal (Sin soportes EZ1) ..... 28
- Instale la campana (Instalación normal) ..... 28

Conecte el cableado ..... 29
Instale las bombillas ..... 30
Instale los filtros ..... 30
Piezas de servicio ..... 31


## GARANTÍA LIMITADA DE KENMORE

La garantía siguiente se aplica, CON UN COMPROBANTE DE VENTA, cuando este aparato se instala, se utiliza y se mantiene de acuerdo con todas las instrucciones dadas.
Este aparato está garantizado DURANTE UN AÑO, a partir de la fecha de venta, contra los defectos de material y de mano de obra. Un aparato defectuoso será reparado o sustituido, según decida el vendedor. El periodo de garantía de UN AÑO no se aplica al acabado de las piezas pintadas o de las piezas metálicas brillantes.
Durante un plazo de TREINTA DÍAS a partir de la fecha de compra, las piezas pintadas o metálicas brillantes de este producto serán sustituidas sin gastos si su acabado tiene defectos de material o de mano de obra.
Para mayor información sobre la forma de obtener una reparación o una sustitución gratuita, sírvase consultar la página web www.kenmore.com/warranty
La garantía queda anulada si este producto se utiliza alguna vez con fines distintos al uso doméstico privado.
**Esta garantía cubre ÚNICAMENTE los defectos de material y mano de obra y NO los siguientes casos:**
1. Artículos fungibles que pueden desgastarse con el uso normal, tales como fi ltros, correas, bolsas o bombillas.
2. Gastos generados por un técnico de servicio para limpiar o dar mantenimiento a este aparato o para dar instrucciones al usuario sobre la instalación, funcionamiento y mantenimiento correctos del aparato.
3. Solicitudes de servicio para corregir una instalación del aparato no realizada por técnicos de servicio autorizados de Sears o para reparar problemas de los fusibles, disyuntores y cableado domésticos y de los sistemas de plomería o de alimentación de gas causados por dicha instalación.

## GARANTÍA LIMITADA DE KENMORE

4. Daños en el aparato o fallos causados en él debidos a una instalación no realizada por técnicos de servicio autorizados de Sears, incluyendo en ello los casos de instalación no conformes con los códigos de electricidad, gas y plomería.
5. Daños en el aparato o fallos causados en él — entre ellos la descoloración o la oxidación superficial— si no se usa correctamente o no se le da mantenimiento de acuerdo con todas las instrucciones dadas.
6. Daños en el aparato o fallos causados en él — entre ellos la descoloración o la oxidación superfi cial— debidos a un accidente, alteración, abuso, mal uso o uso distinto al previsto.
7. Daños en el aparato o fallos causados en él — entre ellos la descoloración o la oxidación superfi cial— debidos al uso de detergentes, limpiadores, productos químicos o utensilios distintos a los recomendados en todas las instrucciones dadas con el producto.
8. Daños en piezas o sistemas del aparato o fallos causados en ellos debidos a modifi caciones no autorizadas hechas en el aparato.
9. Gastos de servicio en un aparato cuya placa con el modelo y número de serie ha desaparecido, ha sido alterada o no pueda comprobarse fácilmente que lleva el logo de certificación apropiado.

**Denegación de garantías implícitas; limitación de los recursos**

El único recurso de que dispone el cliente conforme a esta garantía limitada será la reparación o la sustitución del producto, tal y como aquí se indica. Las garantías implícitas, tales como las garantías de comerciabilidad o de idoneidad para un determinado propósito, se limitan a un año para la campana de cocina y a treinta días para las piezas pintadas o metálicas brillantes, o al periodo más corto que permita la ley. El vendedor no será responsable de los daños incidentales o derivados. Algunos estados y provincias no permiten que se excluyan o limiten los daños incidentales o derivados o que se limite la duración de las garantías implícitas de comerciabilidad o idoneidad; en tales casos, estas exclusiones o limitaciones no se aplican a usted.
Esta garantía sólo se aplica cuando el aparato se usa en Estados Unidos.
Esta garantía le concede derechos legales específicos, y usted puede tener también otros derechos que varían de un estado a otro.

**Sears Brands Management Corporation,**
**Hoffman Estates, Illinois 60179**

## ⚠ PREVISTO PARA COCINAR DOMÉSTICO SOLAMENTE. ⚠

**ADVERTENCIA**

**PARA REDUCIR EL RIESGO DE INCENDIO, CHOQUE ELÉCTRICO, O LESIÓN A PERSONAS, OBSERVE LO SIGUIENTE:**

1. Utilice esta unidad sólo en la manera prescrita por el fabricante. Si tiene usted alguna pregunta, comuniqúese con el fabricante a la dirección o al télefono indicados en la garantía.
2. Antes de efectuar algún servicio o limpieza, se debe desconectar la corriente eléctrica en el armario de circuitos y asegurarlo con llave para evitar que la corriente sea conectada accidentalmente. Cuando el medio de desconexión del servicio no puede ser trabado, sujete un dispositivo de advertencia evidente, tal como una etiqueta, al panel de servicio.
3. Todo trabajo do instalación y cableado eléctrico debe ser realizado por personal calificado y de acuerdo con todos los códigos y normas pertinentes, incluyendo los códigos y normas relacionados con construcción clasificada para incendio.
4. Aire suficiente es necesario para facilitar la combustión adecuada y la salida apropiada de gases por la chimenea de la unidad y para evitar corrientes de aire invertidas. Siga las instrucciones y medidas de seguridad del fabricante del equipo y de las sociedades profesionales de equipos do calentadores y los reglamentos de seguridad locales.
5. Al cortar o perforar la pared o el techo, no dañe el cableado eléctrico y otros servicios públicos ocultos.
6. Para reducir el riesgo de incendio o de descarga eléctrica, no utilice esta campana con un dispositivo de control de velocidad adicional.
7. Los ventiladores con conducto deberán siempre tener una salida hacia el exterior.
8. Para reducir el riesgo de incendio, use sólo conductos de metal.
9. Esta unidad se debe instalar con conexión a tierra.

**PARA REDUCIR EL RIESGO DE UN INCENDIO POR GRASA EN LA ESTUFA:**

1. Nunca deje las unidades de superficie sin supervisión cuando tengan ajustes altos. Los reboses pueden provocar humo y derrames grasosos que se pueden incendiar. Caliente lentamente el aceite en un ajuste bajo o medio.
2. Siempre ENCIENDA la campana cuando cocine con alta temperatura o cuando cocine alimentos que se puedan incendiar.
3. Limpie con frecuencia los ventiladores. No debe permitir que la grasa se acumule en el ventilador ni en el filtro.
4. Utilice un sartén de tamaño adecuado. Siempre utilice el utensilio adecuado al tamaño del elemento do superficie.

**ADVERTENCIA**

**PARA REDUCIR EL RIESGO DE LESIONES A PERSONAS EN CASO DE INCENDIO DE GRASA EN LA ESTUFA, OBSERVE LO SIGUIENTE:***

1. APAGUE LAS LLAMAS con una tapa ajustada, plancha para galletitas o charola decorativa, y luego apague la hornilla. TENGA CUIDADO DE EVITAR QUEMADURAS. Si las llamas no se apagan de inmediato, EVACÚE EL LUGAR Y LLAME AL DEPARTAMENTO DE BOMBEROS.
2. NUNCA LEVANTE UNA SARTEN QUE ESTÉ EN LLAMAS - Usted se podrá quemar.
3. NO UTILICE AGUA, incluyendo toallas de cocina mojadas - puede resultar una explosión de vapor violenta.
4. Utilice un extintor SOLAMENTE si:
   A. Usted sabe que tiene un extintor de clase ABC y ya sabe utilizarlo.
   B. El incendio es pequeño y contenido dentro del área donde se inició.
   C. Los bomberos han sido avisados.
   D. Usted puede combatir el incendio con una salida a su espalda.

* Basado en las recomendaciones para "Seguridad en la Cocina" publicadas por NFPA de los EE.UU.

**PRECAUCIÓN** ⚠

1. Solamente para uso general de ventilación. No utilice para descargar materiales peligrosos o materiales y vapores explosivos.
2. Para evitar daños al cojinete del motor y evitar que las paletas del ventilador emitan mucho ruido o estén fuera de equilibrio, mantenga el motor libre de pelusa, polvo, etc.
3. Para obtener mejores resultados en la captura de impurezas, la parte superior de la campana debe estar montada de forma tal que la campana quede de 18-24" de distancia de la superficie de la estufa.
4. Use sólo kits de cable de conexión para campana de cocina cuyo uso ya se haya estudiado y aprobado para este modelo de campana.
5. Por favor, lea la etiqueta de especificaciones del producto para mayores informaciones y requerimientos.

**NOTA**

**Si se instalará la campana en un sistema sin conductos:**

- **Compre dos filtros de recirculación y** Instale los filtros de recirculación siguiendo las instrucciones que vienen con los filtros.

**"Filtros de recirculación" disponibles llamando al 1-844-553-6667**

## OPERACIÓN

INTERRUPTOR DEL VENTILADOR

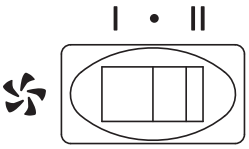


INTERRUPTOR DE LA LUZ

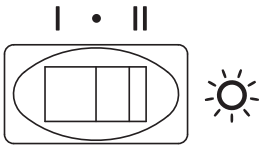


**Ventilador**

El interruptor de la izquierda controla el ventilador. Vease abajo:

- I Pone en marcha el ventilador a BAJA velocidad.
- • APAGA el ventilador.
- II Pone en marcha el ventilador a ALTA velocidad.

**Luz**

El interruptor de la derecha controla las luces. Vease abajo:

- I Enciende la luz a BAJA intensidad.
- • APAGA la luz.
- II Enciende la luz a ALTA intensidad.

## LIMPIEZA

**ADVERTENCIA: Para reducir el riesgo de una descarga eléctrica, desconecte el suministro eléctrico antes de limpiar la unidad.**

**Filtros de malla de aluminio**

Limpie frecuentemente los filtros con agua caliente y un detergente suave. Los filtros se pueden lavar en lavaplatos. Se debe lavar los filtros de malla de aluminio aproximadamente cada mes, dependiendo de su uso. Lávelos con mayor frecuencia si su forma de cocinar genera más grasa - como, por ejemplo, frituras o 'wok'.

**Filtros de recirculación**
*(disponibles por separado – ver página 20)*

Los filtros de recirculación deberían cambiarse cada 3 a 6 meses. Sustitúyalo con mayor frecuencia si su tipo de cocina genera más grasa, por ejemplo si fríe o cocina con wok. Consulte las instrucciones de instalación que vienen con el filtro de recirculación.

**Superficies pintadas de la campana**

Limpie con agua tibia y un detergente suave únicamente. Si la superficie se descolora, use una cera para acabados, como una cera para automóviles. (NO use productos limpiadores duros o abrasivos ni limpiadores para porcelana.)

**Superficies de acero inoxidable de la campana**

**A hacer:**

- Lávelo regularmente con un trapo limpio empapado con una disolución de agua tibia y jabón suave o detergente para lavar vajillas.
- Limpie siempre en la dirección de las líneas de pulido.
- Enjuague siempre bien con agua limpia (2 o 3 veces) después de limpiar. Séquelo completamente.
- También puede usar un producto limpiador doméstico para acero inoxidable.

**A no hacer:**

- Usar lana de acero o de acero inoxidable o un rascador para quitar la suciedad más incrustada.
- Usar productos limpiadores agresivos o abrasivos.
- Dejar que se acumule la suciedad.
- Permitir que el polvo de yeso u otros residuos de construcción entren en contacto con la campana. Durante los trabajos de construcción o renovación, cubra la campana para evitar que el polvo se adhiera a las superficies de acero inoxidable.

**Al elegir un detergente, evite:**

- Los productos limpiadores que contengan blanqueador (lejía) ya que dañarán el acero inoxidable.
- Los productos que contengan: **cloruro, fluoruro, yoduro, bromuro,** ya que deteriorarán las superficies rápidamente.
- Los productos combustibles que se usan para limpiar, tales como: **acetona, alcohol, éter, benzol,** etc., ya que son muy explosivos y no deberían usarse nunca cerca de una cocina.

**Montaje del ventilador**

El motor está lubricado permanentemente y no necesita engrase nunca. Si los rodamientos del motor hacen un ruido excesivo o no habitual, sustituya el motor por otro idéntico. También se debería sustituir la hélice.

## PIEZAS INCLUIDAS CON LA CAMPANA

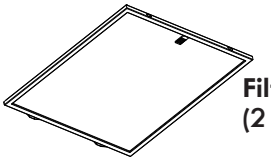

**Filtros de grasa de aluminio**
(2 por campana)

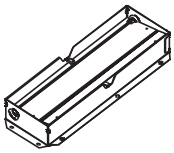

**Conjunto de la clapeta de retención**
**3¼" x 10"**

**Conector de conducto redondo de 7"**

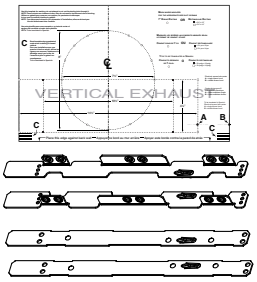


**Sistema de instalación EZ1 por una persona**
(incluso plantilla para instalación de conductos, impresa por ambos lados, y soportes de instalación)

**Bolsa de piezas**
(4 tornillos para metal n.° 8-18 x 1/2", 6 tornillos de cabeza redonda para madera n.° 8 x 5/8", 6 tornillos embuditos para madera n.° 8 x 1/2", 1 ventosa para bombillas)

## PIEZAS NO INCLUIDAS CON LA CAMPANA

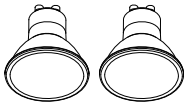

**Bombillas halógenas con pantalla**
(120 V, 50 W max., MR16 o PAR16 con base GU10)
(2 por campana)
Pieza Sears N.° V05921

**PIEZAS OPTATIVAS (compra separada)**

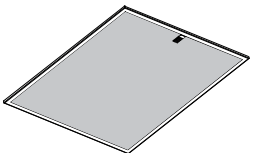

**Filtros de recirculación**
(Campana sin conducto unicamente)
(2 por campana)
Pieza N.° S97020466

**Regulador de tiro redondo de 7"**
(Para uso con conducto redondo de 7"
Pieza N.° 59183

**Las "Piezas no incluidas con la campana" están disponibles llamando al 1-844-553-6667**

## HERRAMIENTAS NECESARIAS PARA LA INSTALACIÓN DE LA CAMPANA

**Destornillador (chato y Phillips)**

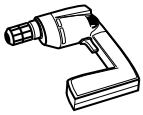

**Perforadora (con broca de 1/8", broca de 7/64", y serrucho de calar de 1½")**

**Pinzas de punta**

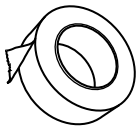

**Cinta adhesiva metálica para conductos**

**Lápiz**

**Cinta métrica**

**Sierra de punta**

**-o-**

**Serrucho de punta**

**Tijera para hojalatero**

**Pelador de cable**

## CUADRO DE LARGO EQUIVALENTE DE CONDUCTO

Las campanas de cocina Kenmore fueron diseñadas para su desempeño eficiente cuando se las sujeta a largos recorridos de conducto. Como punto de referencia, esta campana funcionará a aproximadamente el 80% de su flujo de aire nominal cuando se le sujeta 35 pies equivalentes de conducto redondo de 7". Utilice esta cuadro para calcular el largo equivalente de conducto de su sistema.

**Conducto recto**
**3¼-pulg. x 10-pulg. x 2-pies**
de largo. Largo equivalente
**2 pies**

Conducto recto
**7-pulg. alrededor x 2 pies**
de largo. Largo equivalente
**2 pies**

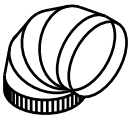

**Acodado redondo de 7 pulg.**
Largo equivalente
**8 pies**

**3¼-pulg. x 10-pulg. a 7-pulg. Transición redondo**
Largo equivalente
**5.5 pies**

**3¼-pulg. x 10-pulg. Acodado con ángulo recto**
Largo equivalente
**8.5 pies**

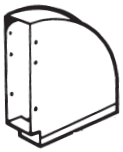

**3¼-pulg. x 10-pulg. Acodado plano con ángulo recto**
Largo equivalente
**24 pies**

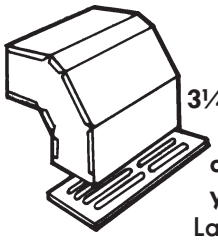

**3¼-pulg. x 10-pulg. Acodado con alero corto y ángulo recto.**
Largo equivalente
**15 pies**

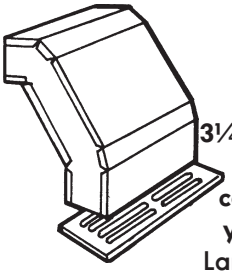

**3¼-pulg. x 10-pulg. Acodado con alero largo y ángulo recto**
Largo equivalente
**15 pies**

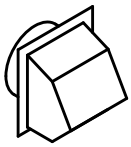

**7-pulg. Tapón de pared redondo**
Largo equivalente
**34 pies**
(6 pies sin regulador de tiro)

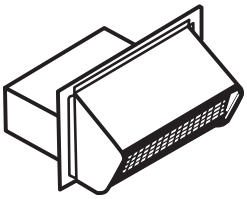

**3¼-pulg. x 10-pulg. Tapón de pared**
Largo equivalente
**45 pies**
(7 pies sin regulador de tiro)

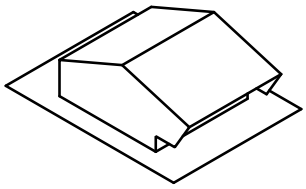

**Tapón de techo**
**(acepta ducto de 7-pulg. redondo o de 3¼-pulg. x 10-pulg.).** Largo equivalente **30 pies**
(7 pies] sin regulador de tiro)

"Accesorios para conductos" modelo disponibles llamando al
**1-844-553-6667**

## INSTALE LOS CONDUCTOS ( NSTALACIONES CANALIZADAS ÚNICAMENTE)

1. Determine si la campana evacuará verticalmente (conducto redondo de 3¼" x 10" o 7") u horizontalmente (conducto de 3¼" x 10" únicamente).
2. Decida por dónde pasarán los conductos entre la campana y el exterior.
3. Elija un paso recto y corto para que la campana funcione de la forma más eficaz. Los recorridos largos, los codos y las transiciones reducen el desempeño de la campana. Use los menos posible. Cuando pueda, prevea al menos 2 pies de conducto recto antes de cualquier giro. Pueden ser necesarios conductos más anchos para lograr mejor desempeño cuando los conductos más largos giran.
4. Instale un capuchón mural o un capuchón para tejado (se venden por separado). Conecte el conducto metálico al capuchón y vuelva al lugar donde se encuentra la campana. Use cinta adhesiva metálica de 2" para sellar las juntas entre los tramos de los conductos.

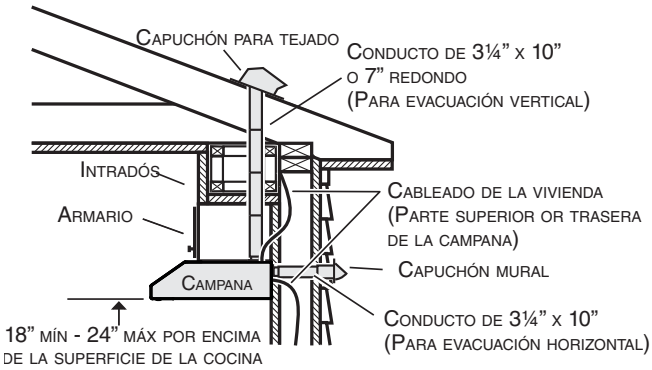


NOTA: Las distancias superiores a 24" son a discreción del instalador y del usuario.

## PREPARE LA CAMPANA

1. De haberla, retire de la campana y de todas las piezas la película protectora. Use la pestaña para retirar de la campana los **filtros de grasa de aluminio** empujando hacia abajo e inclinando los filtros hacia fuera.

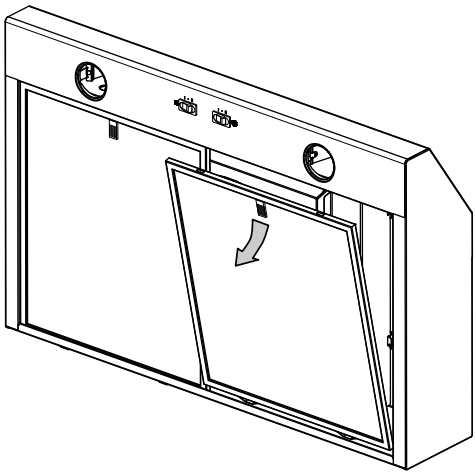

2. Retire los **soportes EZ1** del interior de la campana cortando la tira de amarre. Retire ambos tornillos que sujetan el **conjunto de la clapeta** a la campana. Retire la **bolsa de piezas** que viene en la campana (sujeta detrás del conjunto de la clapeta). Retire el conjunto de la clapeta del interior de la campana y conserve los tornillos para usarlos posteriormente.

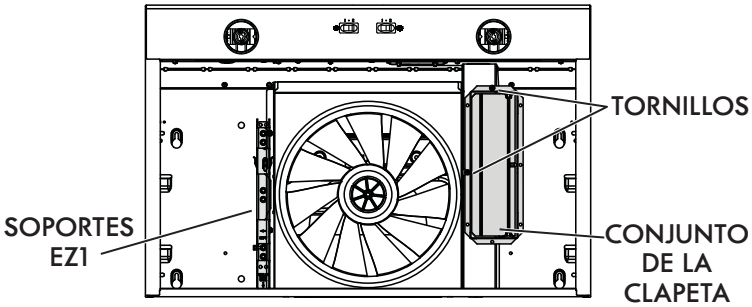


3. Retire la **tapa del cableado** (parte sombreada de la ilustración de abajo) deslizándola fuera de la campana; póngala a un lado.

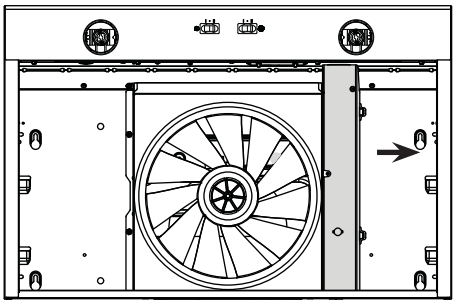

4. Retire el **conector de conducto redondo de 7"** de la parte superior trasera de la campana (véase la ilustración de la derecha).

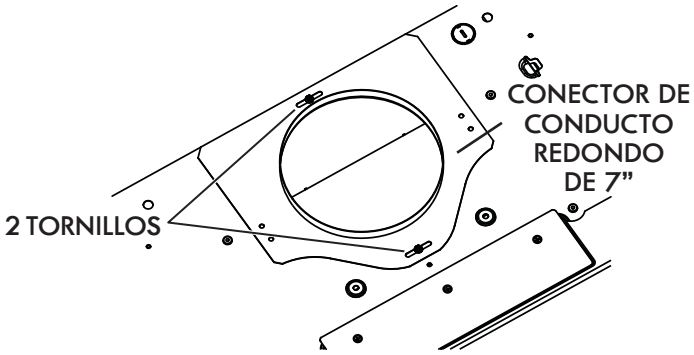


5. Retire la parte punzonada para el cable de alimentación eléctrica desde la parte superior (salida vertical) o desde la parte trasera (salida horizontal) de la campana. Instale una descarga de presión adecuada de 1/2" de diámetro (no incluida).

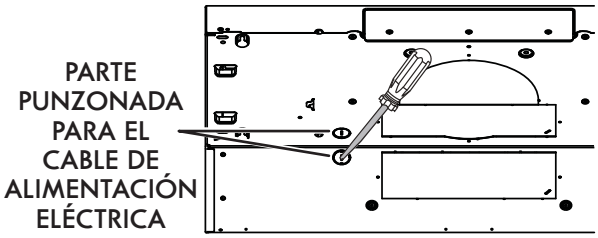


## INSTALACIÓN SIN CONDUCTOS ÚNICAMENTE

6. Retire los 3 tornillos que sujetan la placa de cubierta de recirculación (parte sombreada de la ilustración de la derecha) a la campana. Deseche esta placa y los tornillos.

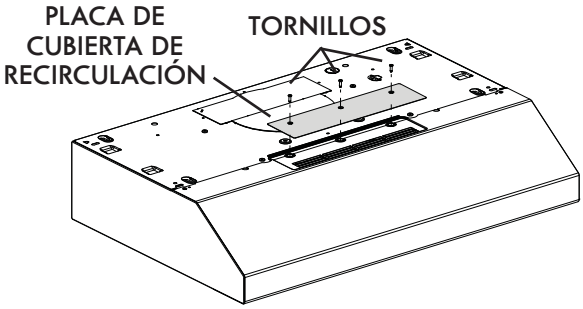

## INSTALACIÓN CON CONDUCTOS ÚNICAMENTE

7. Retire la placa punzonada vertical de 3¼" x 10", la placa punzonada horizontal de 3¼" x 10" o la placa punzonada redonda de 7 pulgadas, según el modo de evacuación elegido (véanse las **Figuras 1 A** y **1 B**).

**Figura 1 A**

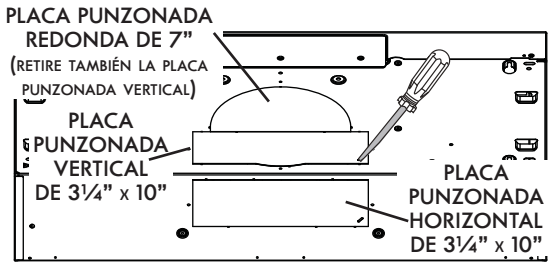


**Figura 1 B**

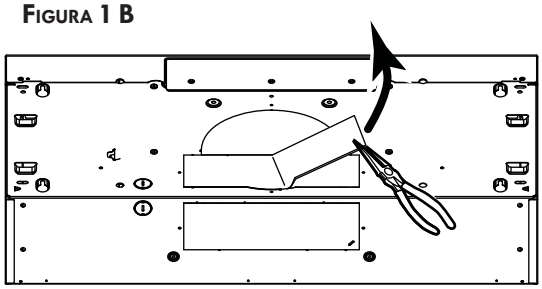

8. Instale el conjunto de la clapeta de 3¼" x 10" en la parte superior O en la parte trasera de la campana (si se usa el conducto de 3¼" x 10"; parte sombreada de la **Figura 2 A** de abajo) o el conector de conducto redondo de 7" (si se usa el conducto redondo de 7 pulgadas, **Figure 3**) por encima de la abertura punzonada. Una vez instalado, el conjunto de la clapeta de 3¼" x 10" debe abrirse como se ve en la **Figura 2 B**.

**Figura 2 A**

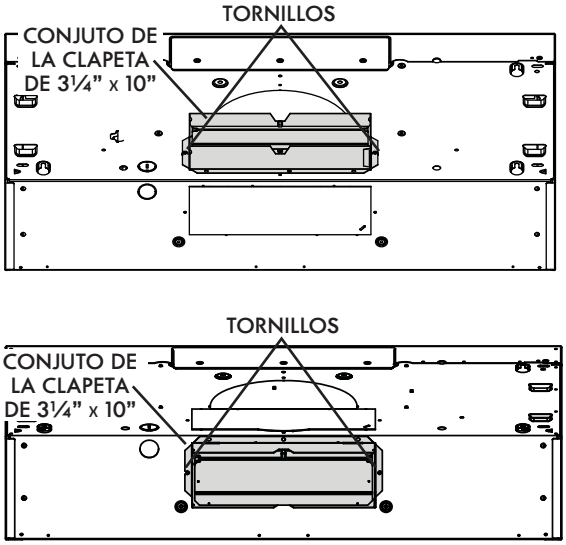


**Figura 2 B**

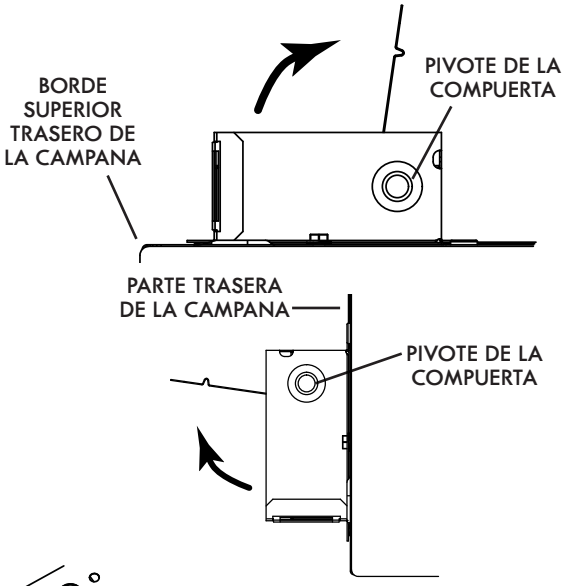


**Figura 3**

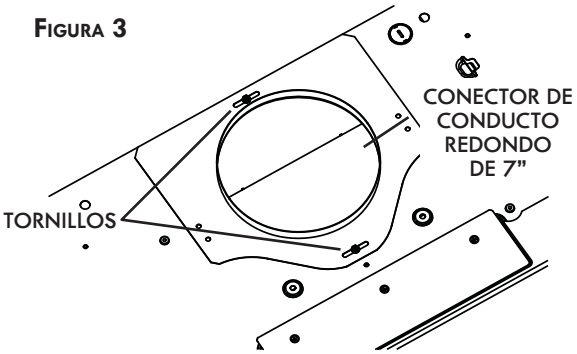


NOTA: Para adaptarse a un conducto descentrado, la placa para conducto redondo de 7" puede instalarse hasta 1/2" de cada lado del centro de la campana.

**CONSEJO:** Introduzca una pequeña longitud de conducto en el conjunto de la clapeta de 3¼" x 10" (para un conducto rectangular) o en la placa para conducto redondo de 7" (para un conducto redondo) y selle la junta con cinta adhesiva de aluminio para facilitar la conexión con los conductos de la vivienda.

# PREPARE LA UBICACIÓN DE LA CAMPANA

**NOTA:** Antes de empezar la instalación, lea todas las etapas de estas instrucciones.

Use la ilustración de la derecha para reconocer su tipo de armario de cocina.

Este manual cubre 2 tipos de instalación: la normal (sin soportes EZ1) y la instalación EZ1 por una persona (usando la plantilla y los soporte provistos). Para la instalación normal, vaya a la página 28.

**ARMARIO CON ARMAZÓN** **ARMARIO SIN ARMAZÓN**

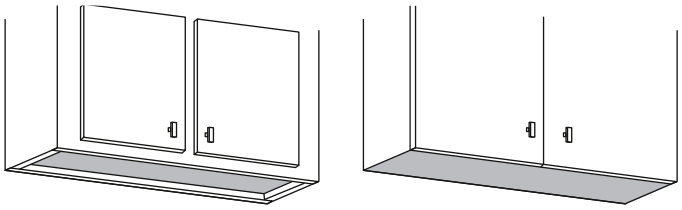

## Sistema de instalación EZ1 por una persona

La instalación EZ1 está pensada para armarios de cocina que tienen la misma anchura que la de la campana. Si el armario es 1/2" más ancho que la campana, use el modo de instalación normal.

1. Use la plantilla adecuada para la evacuación vertical U horizontal (incluidas) para colocar los conductos y la alimentación eléctrica en el armario o en la pared. Para una instalación sin conductos, NO corte el orificio de acceso al conducto; corte sólo el orificio para el cableado eléctrico. **Si sustituye una campana y prevé usar el conducto y la alimentación eléctrica existentes, puede que las etapas 2 a 5 no sean necesarias. De ser el caso, pase a la etapa 6.**
2. Mida y marque la línea central de la campana en la parte inferior del armario.
3. Alinee la línea central de la plantilla con la línea central de la campana marcada en la parte inferior del armario, colocando el borde (donde se indica) de la plantilla contra la pared trasera. Cuando se use un armario con armazón para una instalación con salida vertical, pliegue hacia atrás el borde de la plantilla en una medida equivalente a la profundidad del armazón del armario en la pared (use las graduaciones de la plantilla, puntos **C** de la plantilla). Sujete la plantilla con cinta adhesiva.

   NOTA: Si se sitúa frente a la instalación, **A** y **B** (en la plantilla) deben estar a la derecha.

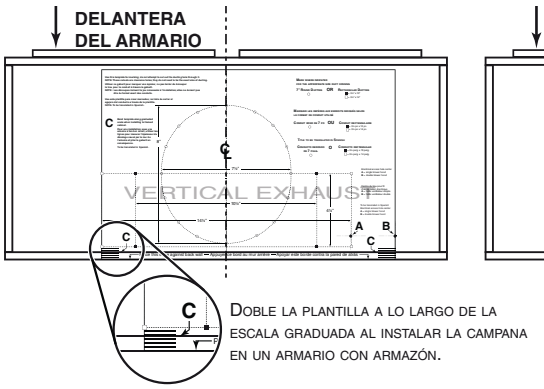


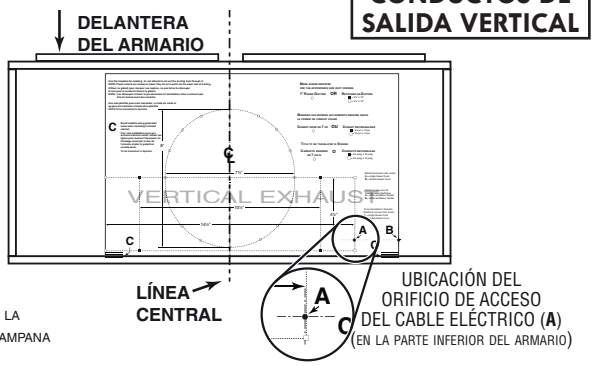


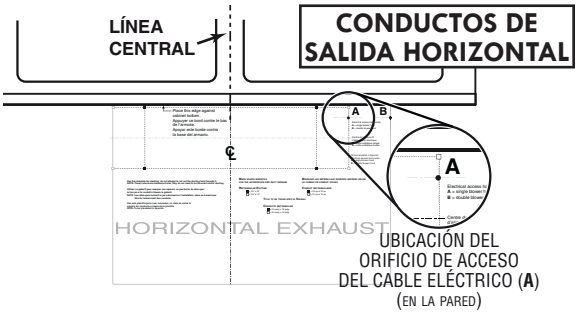


4. Taladre un orificio piloto de 1/8" de diámetro para el cableado de la vivienda, en el punto **A** de la plantilla.
5. Use un lápiz afilado o una broca de 1/8" para marcar los puntos para los orificios de acceso de los conductos (16 puntos para un conducto redondo de 7", o 4 puntos en las esquinas para un conducto rectangular). Retire la plantilla.
6. Dibuje el borde de la evacuación de salida uniendo los puntos (16 puntos para un conducto redondo de 7" y 4 puntos para un conducto rectangular), corte la abertura en la parte inferior del armario (salida vertical) o en la pared (salida horizontal). Taladre el orificio para el cableado de la vivienda usando un serrucho de calar de 1½" centrándolo en el orificio piloto hecho en la etapa 4.

7. Instale los soporte de instalación adecuados según el tipo de armario (con armazón o sin armazón). Véase abajo.

**ARMARIO CON ARMAZÓN**

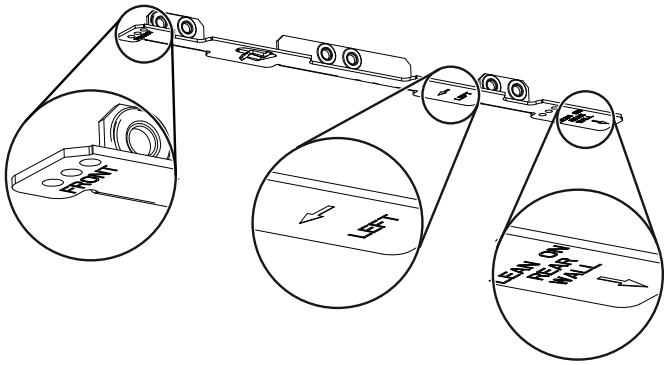


Consulte las marcas de los soporte para establecer el lado y la orientación correctos de la instalación (marcas en ingles solamente: *front* = frente, *left* = izquierda, *lean on rear wall* = appoyar contra la pared de atrás).

❶ Acople el soporte correspondiente a la armazón lateral del armario colocando la parte de atrás del soporte contra la pared. Use un lápiz para marcar 3 orificios (hay 6 orificios pero sólo se necesitan 3).

❷ Retire el soporte. Use una broca de 7/64" para taladrar 3 orificios donde los marcara.

❸ Una el soporte al armazón lateral con un destornillador Phillips y 3 tornillos para madera n.° 8 x 9/16" provistos. Repita la operación en el otro lado del armazón.

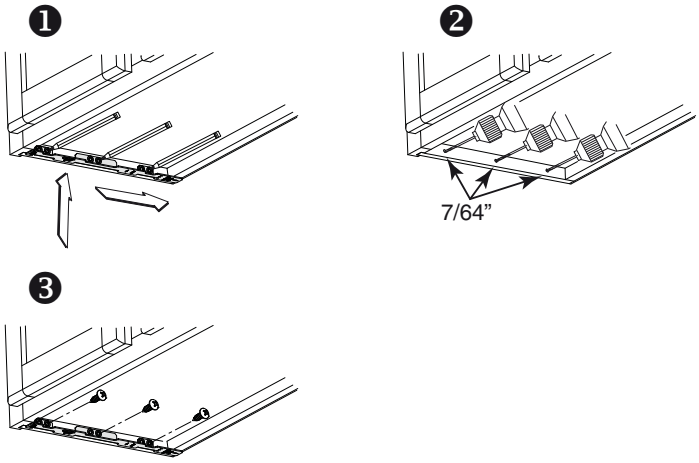


**ARMARIO SIN ARMAZÓN**

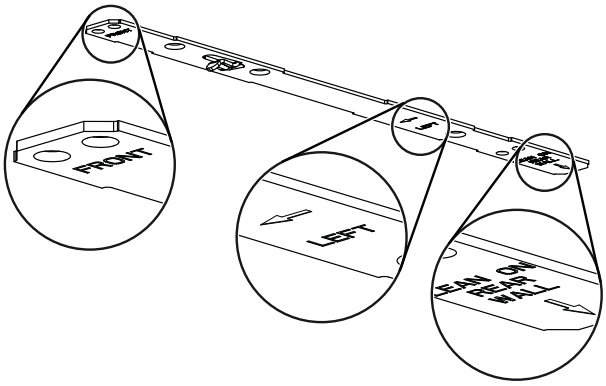


Consulte las marcas de los soporte para establecer el lado y la orientación correctos de la instalación (marcas en ingles solamente: *front* = frente, *left* = izquierda, *lean on rear wall* = appoyar contra la pared de atrás).

❶ Alinee el soporte correspondiente al lado del armario, colocando al mismo tiempo la parte trasera del soporte contra la pared. Dibuje una línea a lo largo del borde exterior del soporte (como se muestra).

❷ Coloque el soporte en el centro del armario y alinee el borde lateral con la línea marcada manteniendo la parte trasera apoyada en la pared.

❸ Use un lápiz para marcar 3 orificios.

❹ Retire el soporte. Use una broca de 7/64" para taladrar 3 orificios donde los marcara.

❺ Una el soporte a la parte inferior del armario con un destornillador Phillips y 3 tornillos embutidos para madera provistos. Repita la operación en el otro lado del armario.

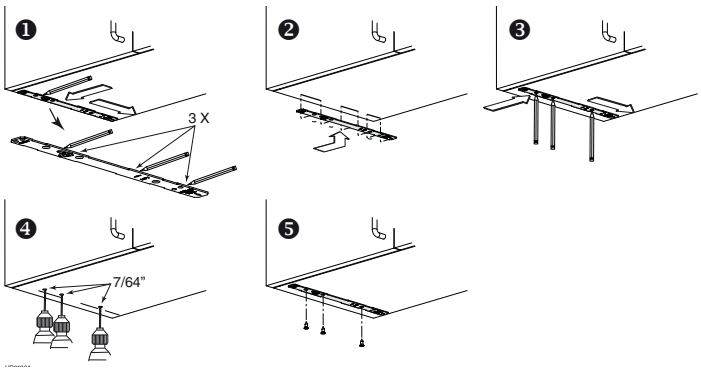

## Instale la campana (Soportes EZ1)

**NOTA:** El procedimiento siguiente se aplica a las instalaciones en armarios con armazón y sin armazón.

1. Lleve el cable de alimentación de la vivienda del tablero de servicio al lugar de la campana.

2. Hay 2 pares de orificios rebajados en cada lado de la parte superior de la campana (en la parte trasera: **A** y **B**, en la parte delantera **C** y **D** en la ilustración de derecha); estos orificios permiten colgar la campana a los soportes (instalados previamente).

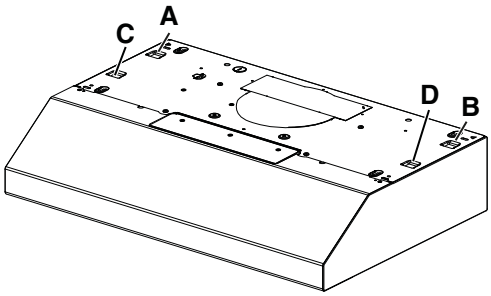


**INSTALACIÓN CON SALIDA HORIZONTAL**

3. Cuelgue provisionalmente la campana de los soportes por medio de los dos (2) ORIFICIOS TRASEROS rebajados (**A** y **B**). **Mientras sujeta la campana,** lleve el cable de alimentación de la vivienda hasta la campana a través de la descarga de presión instalada previamente en la etapa **5** en la página 23.

4. Desenganche los orificios traseros de los soportes y cuelgue la campana por medio de los dos (2) ORIFICIOS DELANTEROS rebajados (**C** y **D**). Sujete el cable de alimentación a la campana usando la descarga de presión.

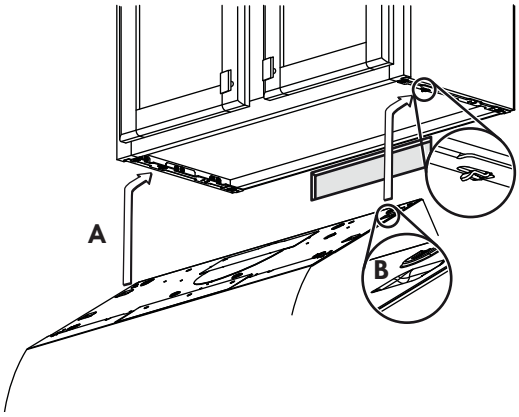


**INSTALACIÓN CON SALIDA VERTICAL**

5. Cuelgue la campana a los soportes usando los dos (2) ORIFICIOS DELANTEROS rebajados (**C** y **D**). **Mientras sujeta la campana,** sujete el cable de alimentación a la campana usando la descarga de presión instalada previamente en la etapa **5** en la página 23.

## INSTALACIÓN CON CONDUCTOS ÚNICAMENTE

6. Conecte los conductos a la campana y use cinta adhesiva metálica para sellar las juntas. Asegúrese de que el conjunto de la clapeta (o la placa del conducto redondo) entra en el conducto y que la clapeta se abre y se cierra sin dificultad.

7. **En los armarios con armazón,** sujete la campana a los soportes EZ1 por medio de los (4) tornillos para metal n.° 8-18 x 1/2" (los tornillos vienen en la bolsa de piezas). Introduzca (2) tornillos en cada lado, en las ranuras (como se ve en los detalles de la ilustración de derecha).

8. **En los armarios sin armazón,** sujete la campana al armario por medio de los (4) tornillos de cabeza redonda para madera n.° 8 x 5/8" (los tornillos vienen en la bolsa de piezas). Introduzca (2) tornillos en cada lado, en las ranuras (como se ve en los detalles de la ilustración de derecha).

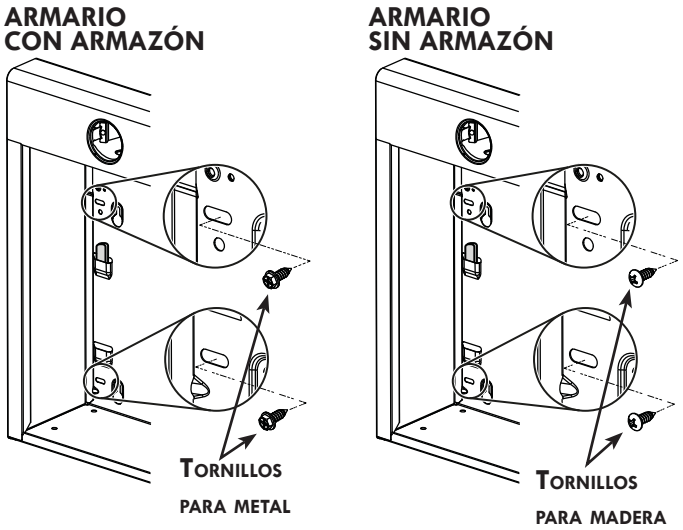

## Instalación normal (sin soportes EZ1)

1. Use el diagrama adecuado de abajo para colocar los conductos y la alimentación eléctrica en el armario o en la pared.

   Para una instalación sin conductos, NO corte el orificio de acceso al conducto; corte sólo el orificio para el cableado eléctrico.

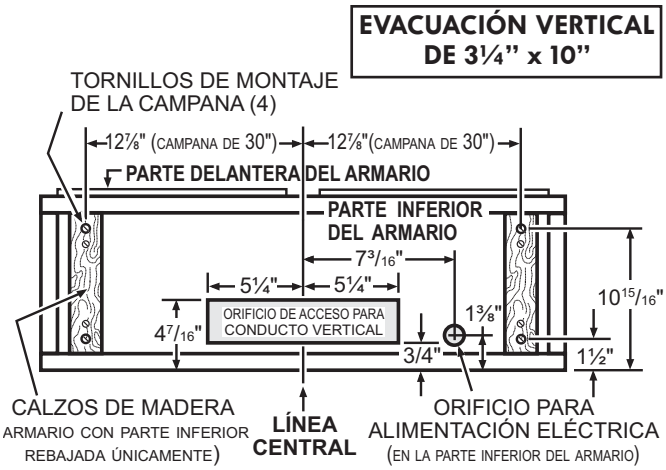


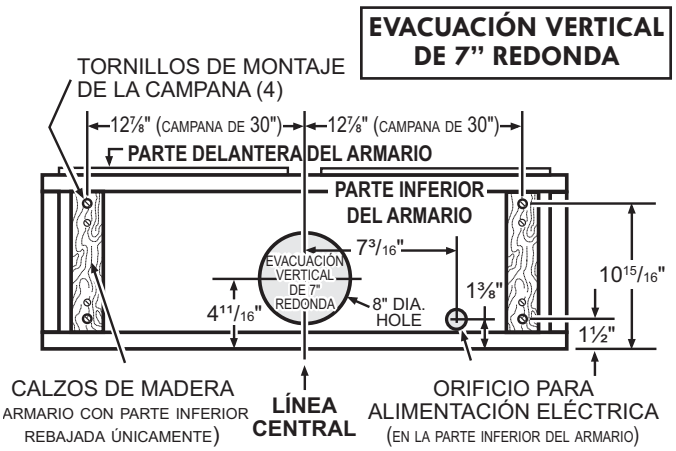


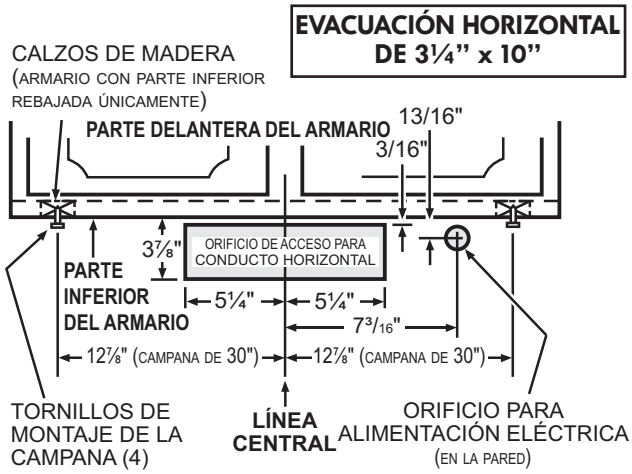


2. Instale parcialmente cuatro (4) tornillos de montaje de CABEZA REDONDA n.° 8 x 5/8" en el calzo o en el armario, de acuerdo con el diagrama adecuado de arriba. (Los tornillos de montaje vienen en la bolsa de piezas, pero los calzos de madera y los tornillos de montaje de los calzos no están incluidos.)

## Instale la campana (Instalación normal)

**NOTA: Debido al peso de esta campana, se aconseja quela instalen dos instaladores.**

1. Lleve el cable de alimentación de la vivienda del tablero de servicio al lugar de la campana. Lleve el cable de alimentación de la vivienda a la campana a través de la descarga de presión instalada previamente en la etapa **5** en la página 23.
2. Cuelgue la campana de los cuatro (4) tornillos de montaje instalados previamente. Coloque de nuevo la campana contra la pared hasta que las cabezas de los tornillos de montaje se introduzcan en el extremo estrecho de las ranuras de los orificios en forma de cerradura en la parte superior de la campana. Apriete los tornillos firmemente. Sujete el cable de alimentación a la campana usando la descarga de presión.

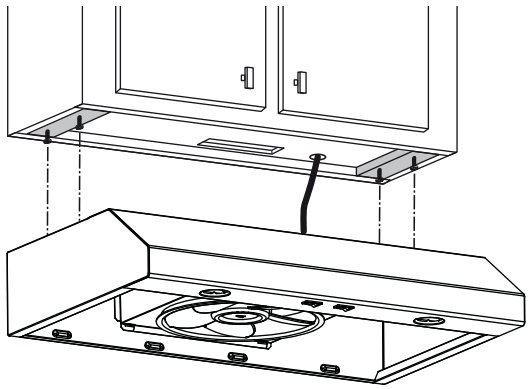

## INSTALACIÓN CON CONDUCTOS ÚNICAMENTE

3. Conecte los conductos a la campana y use cinta adhesiva metálica para sellar las juntas. Asegúrese de que el conjunto de la clapeta (o la placa del conducto redondo) entra en el conducto y que la clapeta se abre y se cierra sin dificultad.

## CONECTE EL CABLEADO

**ADVERTENCIA: Riesgo de descarga eléctrica. El cableado eléctrico debe hacerlo personal cualificado de acuerdo con los códigos y normas aplicables. Antes de conectar los hilos, corte la corriente en el tablero de servicio y bloquee éste para evitar que se ponga en marcha accidentalmente.**

1. Conecte el cable de alimentación de la vivienda al cableado de la campana: El hilo NEGRO con el NEGRO, el BLANCO con el BLANCO y el VERDE o el hilo pelado con el **tornillo VERDE de tierra**.

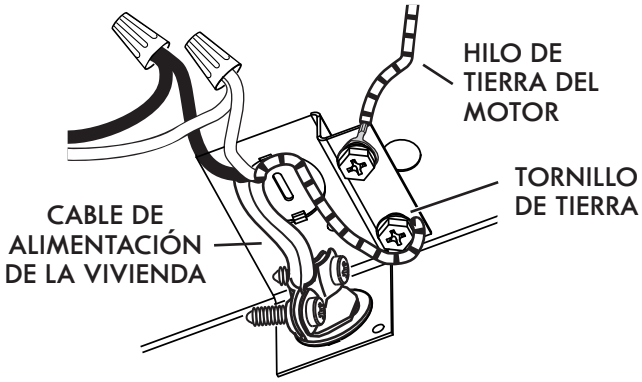


2. Vuelva a instalar la tapa de cableados y sujétela a la campana con su tornillo de retención.

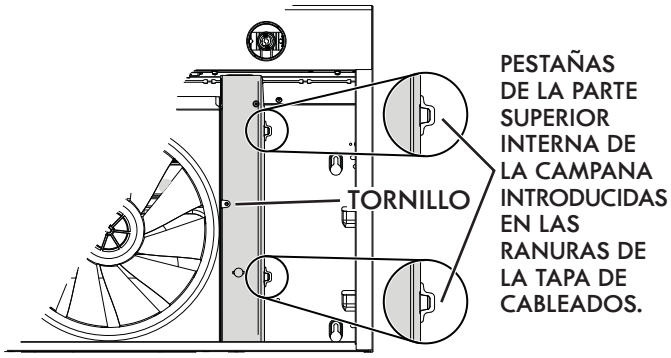


**PRECAUCIÓN: Compruebe que ambas pestañas de la parte superior interna de la campana se hayan introducido en sus ranuras correspondientes en la tapa de cableados. Asimismo, procure que los hilos no queden pellizcados al volver a colocar la tapa.**

## INSTALE LAS BOMBILLAS

Instale dos bombillas halógenas con pantalla (120 V, 50 W máx., MR16 o PAR16 con base GU10).

**ADVERTENCIA: No toque las bombillas mientras funcionen o poco después de que hayan dejado de funcionar. Podría quemarse. Para prevenir riesgos de daños personales, instale sólo bombillas halógenas con pantalla. Asimismo, no instale nunca una bombilla de haz frío, dicróica o no adecuada para luces encastradas o pensada sólo para lámparas cerradas.**

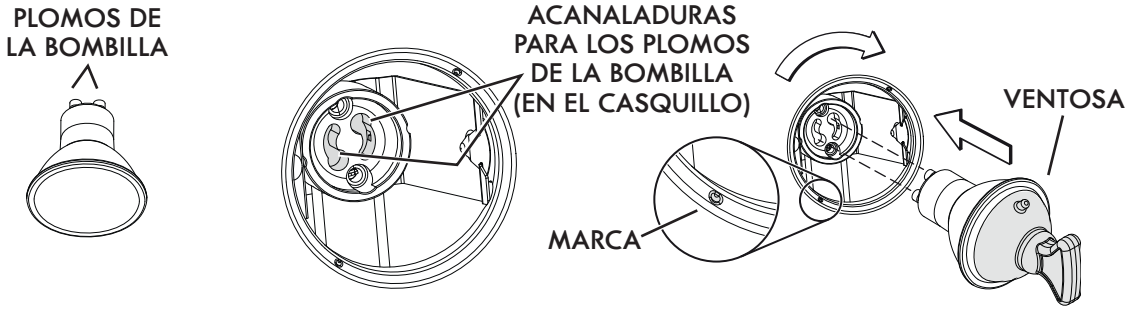


1. Alinee los plomos de las bombillas con los pequeñas marcas situadas en el borde de la ubicación de la lámpara en la campana (véase el detalle arriba) e instale las bombillas colocando los plomos en sus acanaladuras en el casquillo.
2. Empuje suavemente hacia arriba y gire en el sentido de las agujas de un reloj hasta fijar la bombilla.

NOTA: Puede usarse la <u>ventosa</u> que viene con la campana para instalar y retirar las bombillas. Presione la ventosa contra la bombilla y gire en sentido contrario a las agujas de un reloj para retirar la bombilla o en el sentido de las agujas de un reloj para instalar la bombilla.

**PRECAUCIÓN: La mayoría de las bombillas GU10 LED que suelen encontrarse en el mercado no están pensadas para una cocina y puede que no funcionen como se anuncian. No se aconseja usarlas con este producto**

## INSTALE LOS FILTROS

**Instalación con conductos únicamente:**

Vuelva a instalar los filtros de grasa que quitó en la etapa **1**, en la página 22 (sección “Prepare la campana”).

**Instalación sin conductos únicamente:**

Compre dos filtros para instalación sin conductos (vea el número de pieza en piezas de servicio). Instale los filtros de recirculación siguiendo las instrucciones que vienen con los filtros.

**“Filtros de recirculación” disponibles llamando al 1-844-553-6667**

# PIEZAS DE SERVICIO

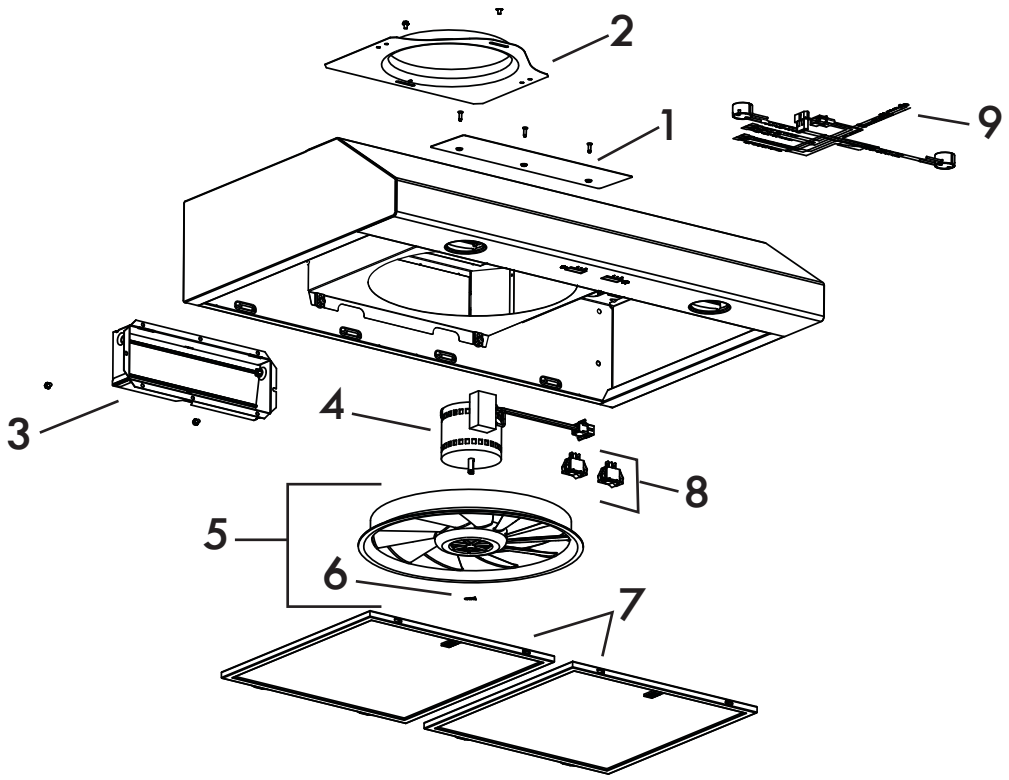


| CLAVE N.° | PIEZA N.° | DESCRIPCIÓN | CANTIDAD | | | |
|---|---|---|---|---|---|---|
| | | | 51262 | 51263 | 51264 | 51269 |
| 1 | S97020030 | Placa de cubierta de recirculación, Blanca (incluye tornillos) | 1 | | | |
| | S97020031 | Placa de cubierta de recirculación, Acero inox. (incl. tornillos) | | 1 | | |
| | S97020471 | Placa de cubierta de recirculación, Bizcocho (incl. tornillos) | | | 1 | |
| | S97020029 | Placa de cubierta de recirculación, Negra (incluye tornillos) | | | | 1 |
| 2 | SR680508 | Conector de conducto redondo de 7" (incluye tornillos) | 1 | 1 | 1 | 1 |
| 3 | S97020534 | Conjunto de clapeta de 3¼" x 10" (incluye tornillos) | 1 | 1 | 1 | 1 |
| 4 | S97020408 | Motor del ventilador impelente (incl. 4 tornillos y 1 condensador) | 1 | 1 | 1 | 1 |
| 5 | S97020407 | Hélice (incluye n.° 6) | 1 | 1 | 1 | 1 |
| 6 | SR99420635 | Clip de la hélice | 1 | 1 | 1 | 1 |
| 7 | S99010430-002 | Filtro de grasa - Estandar - Typo C1 (juego de 2) | 1 | 1 | 1 | 1 |
| 8 | S99030355 | Interruptor oscilante, Blanco (sjuego de 2) | 1 | | | |
| | S99030367 | Interruptor oscilante, Gris (juego de 2) | | 1 | | |
| | S99030357 | Interruptor oscilante, Bizcoho (juego de 2) | | | 1 | |
| | S99030356 | Interruptor oscilante, Negro (juego 2) | | | | 1 |
| 9 | S97020448 | Harnés de hilos | 1 | 1 | 1 | 1 |
| * | S98011637 | Tapa de cableados | 1 | 1 | 1 | 1 |
| * | S97020292 | Bolsa de piezas, incluye: 4 Tornillos para metal n.° 8-18 x 1/2", 6 tornillos de cabeza redonda para madera n.° 8 x 9/16", 6 tornillos embutidos n.° 8 x 1/2", 1 ventosa | 1 | 1 | 1 | 1 |
| * | S97020466 | Filtro de recirculación - Typo Xc (juego de 2) (instalación sin conductos únicamente) | 1 | 1 | 1 | 1 |
| * | S99527587 | Juego de sujetadores para filtros de carbón – Incluye 4 sujetadores | 1 | 1 | 1 | 1 |
| * | SV05921 | Bombilla halógena con pantalla 50 W, GU10 | 2 | 2 | 2 | 2 |
| * | S97020470 | Equipo para fácil instalación (incluye tornillos) | 1 | 1 | 1 | 1 |

Pida piezas de reposición por su PIEZA NO. – no por su CLAVE N.°
* No ilustrado

**Repuestos**

Para que el aparato esté en buenas condiciones, use sólo repuestos genuinos del fabricante unicamente. Estas piezas se han diseñado especialmente para cada unidad y se han fabricado conforme a las normas de certificación aplicables y un elevado nivel de seguridad. El uso de repuestos de otros fabricantes podría causar daños graves y reducir radicalmente el desempeño de la unidad, causando así fallas prematuras. Para compra los repuestos genuinos que figuran arriba, llamando 1-844-553-6667.

Kenmore®

# Customer Care Hotline

To schedule in-home repair service
or order replacement parts

Para pedir servicio de reparación
a domicilio, y ordenar piezas

# 1-844-553-6667

www.kenmore.com

Kenmore®